OLCAY

KİLİT SANAYİ

.../.../...

OLCAY KİLİT
SAN. VE TİC. A.Ş

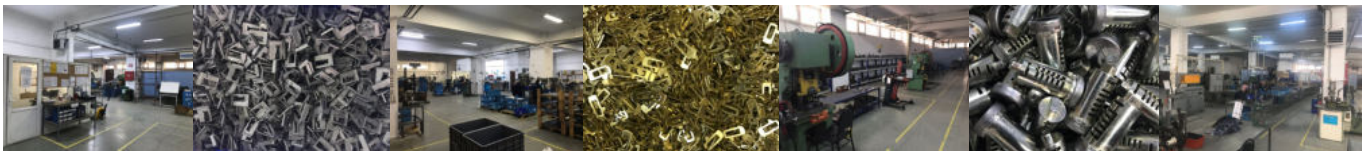

VİZYONUMUZ

Yönetim anlayışı, üretim sistemleri ve dünya standartlarında ürettiği ürünler ile ulusal ve uluslararası platformda sektörün her zaman güvenilir, örnek markası olmak.

OUR VISION IS

Always being the reliable and leading brand on the national and international arena by management approach, production systems and world-class products.

MİSYONUMUZ

Mühendislik ve yönetim bilimlerindeki en son teknoloji olanakları kullanılarak daima yüksek kalitede ürünler ve hizmetler ile devamlılığımızı ve bilinirliliğimizi pekiştirmek. Müşterilerine ulusal ve uluslararası standartlara uygun; en kaliteli ürünü en uygun fiyata birinci elden ulaştırmaya devam etmek.

OUR MISSION IS

To reinforce the recognition and continuity always with the high quality products and services using the latest technology opportunities in engineering and management science. To continue firsthand delivering national and international standards conveniently the highest quality products at most affordable prices to our customers.

HAKKIMIZDA

Olcay Kilit, 1964 yılında Olcay Denizli tarafından İstanbul'da kuruldu. 50 yılı geride bırakan firmamız, Türkiye'nin sanayileşmesine tanıklık etmiş ve istikrarlı hizmeti ile de varlığını sürdürüp geliştirmiştir. Suni değil gerçek temeller üzerine kurulmuş olan firmamız özellikle ticari araç sanayisinde kilit sistemleri imalatı konusunda uzmanlaşmış olup, kuruluşumuzun hizmet verdiği firmalar bugün dünya pazarında söz sahibi olan lider firmalardır. Son yıllarda ise savunma sanayisine de hizmet vermeye başlamış bulunuyoruz. Firmamız siz değerli müşterilerine en kaliteli ürünü en uygun fiyata birinci elden ulaştırmayı ve yüksek verimliliği ilke edinmiştir. Bizler kalitenin öncüsü olarak ilk günkü heyecanımızdan bir şey kaybetmeden sizlere hizmet sunmaya devam etmekten mutluluk duyuyoruz.

ABOUT US

Olcay Kilit was established in 1964 by Olcay Denizli. Leaving 50 years behind in the industry, Olcay Kilit has become witness to the industrialization of Turkey and continued and enhanced its existence. Our company, which was built on real foundations, has specialized in the manufacturing of central locking systems in commercial vehicle industry. The firms that we offer services are the leading firms today throughout the world. In recent years, we have also started to offer solutions and services for the defense industry. We adopted the high productivity as a principle to deliver to our valued and esteemed customers the best quality products with the most competitive prices at first-hand. Being the quality leader, we are pleased to offer services to you with our excitement on the first day.

ÜRÜN GRUPLARI - PRODUCT GROUPS

SİLİNDİRLER (FİŞEKLER)
CYLINDERS 9

KAPI KOLLARI VE KONTAK KİLİTLERİ
DOOR HANDLES AND SWITCH LOCKS 15

BAGAJ KAPAĞI TUTAMAKLARI
LUGGAGE COMPARTMENT LOCKS (HANDLES) 19

YOLCU KAPISI KİLİTLERİ
OUTWARD SWINGING DOOR LOCKS 24

DEPO KAPAKLARI
GAS TANK COVERS 29

TORPİDO - CAM KİLİTLERİ
TORPEDO - WINDOW LOCKS 31

KAPI - KAPAK KİLİTLERİ
DOOR - LID LOCKS 34

KARE - ÜÇGEN - DÜZ KİLİTLER
SQUARE - TRIANGLE - FLAT LOCKS 44

KURTAĞZI VE SAC KİLİTLERİ
LATCHES AND SHEET LOCKS 51

ZIRHLI ARAÇ KİLİTLERİ
ARMOURED VEHICLE LOCKS 57

DİĞER ÜRÜNLER
OTHERS 59

BAGAJ KAPAĞI UYGULAMASI ÖRNEĞİ

SAMPLE OF MECHANISM LUGGAGE COMPARTMENT

MM-TU-059

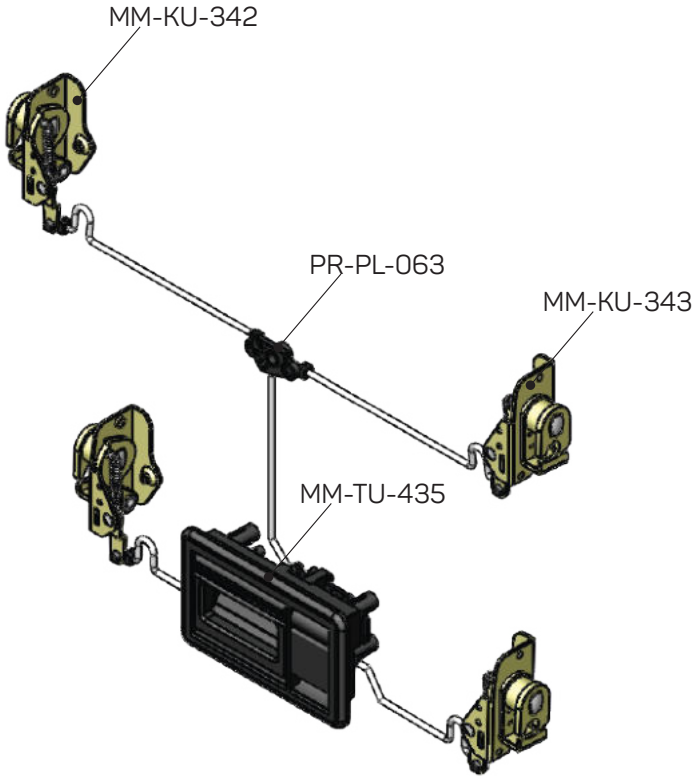

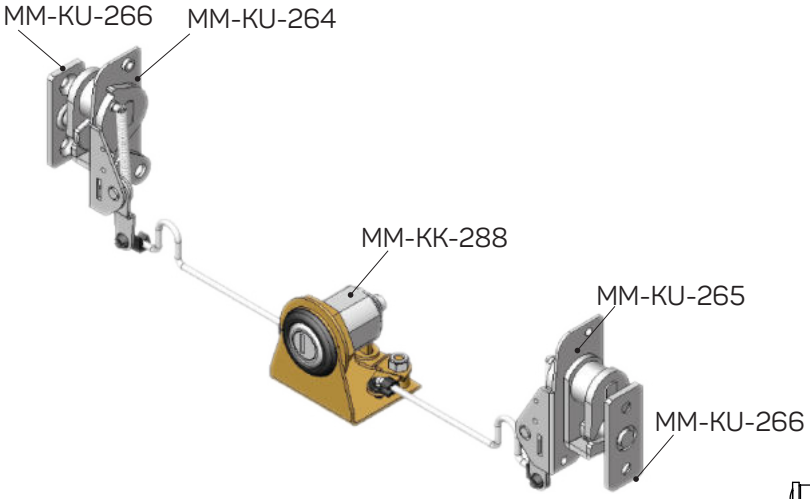

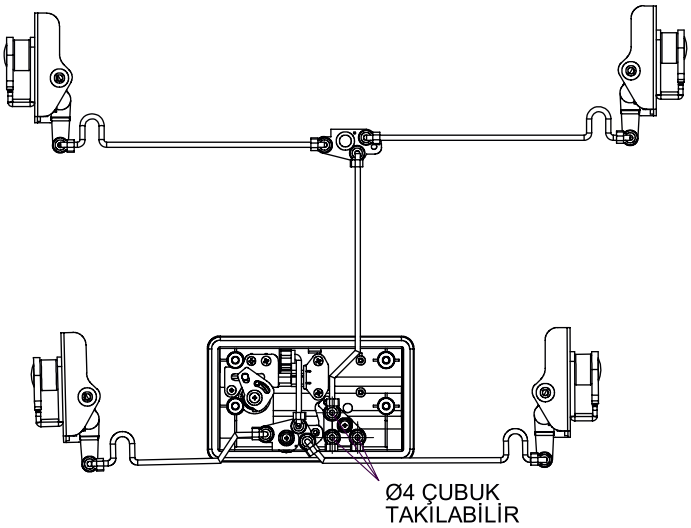

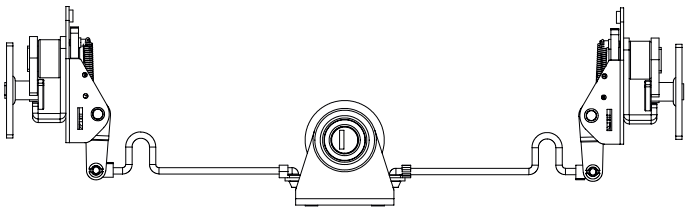

Ürünlerin detayları için: Kurtağzı ve Sac Kilitler - Bagaj Kapağı Tutamakları

For details of products: Latches and sheet locks - Luggage Compartment Locks (Handles)

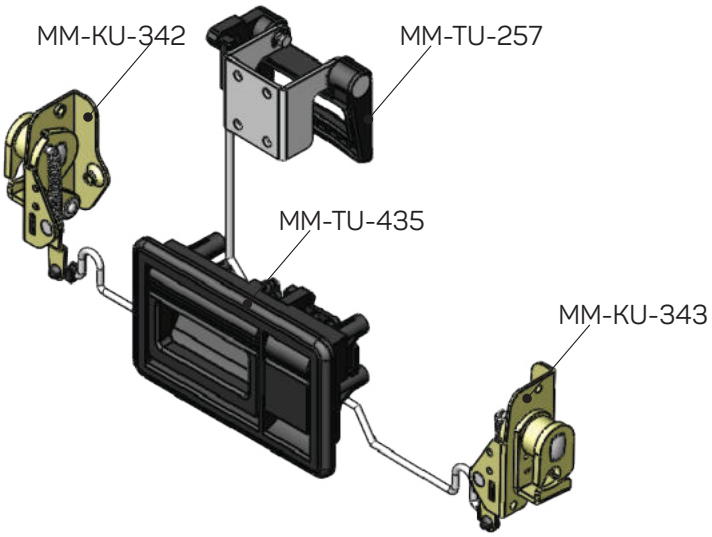

Ürünlerin detayları için: Kurtağzı ve Sac Kilitleri
For details of products : Latches and Sheet Locks

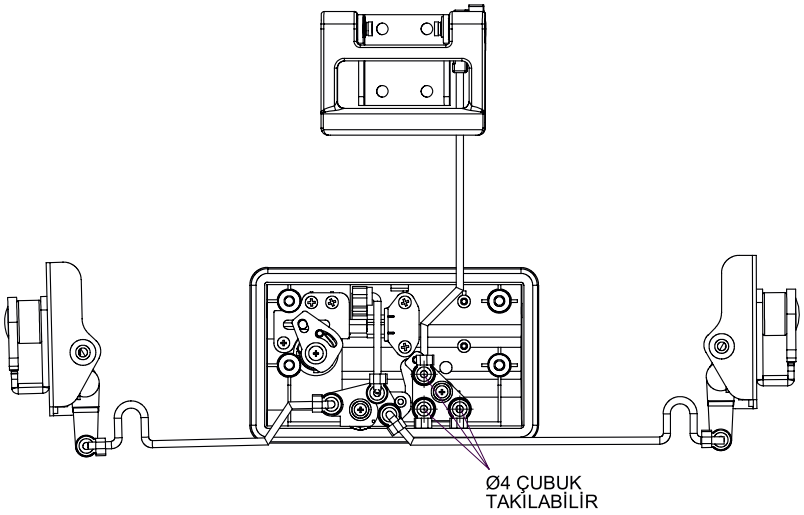

UYKU KABİN KAPAĞI İÇİN KOMPLE KİLİTLEME TERTİBATI
UYGULAMASI

SAMPLE OF APPLICATION FOR SLEEPING CABINET

SİLİNDİRLER (FİŞEKLER)
CYLINDERS

ÜRÜN KODU: MM-Fİ-001

SİLİNDİRLER (FİŞEKLER) CYLINDERS

Alternatif Anahtar Modeli
Alternative Key Model

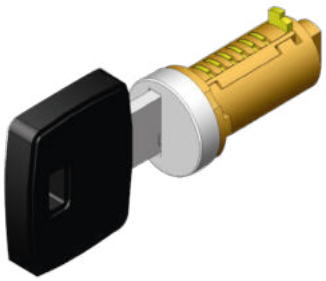

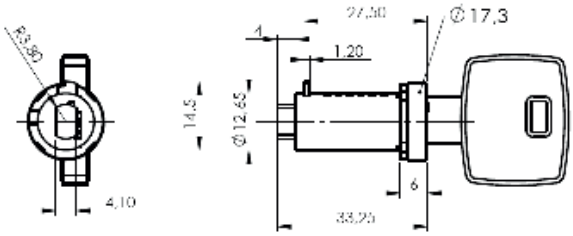

KİLİT SİLİNDİR	LOCK CYLINDER
2 Anahtarlı	With 2 Keys
Zamak #5	Zamak #5
Çinko Kaplı	Zinc Coating
Paslanmaz Kapak	Stainless Lid
6 Lamelli	With 6 Lamellas

ÜRÜN KODU: MM-Fİ-002

SİLİNDİRLER (FİŞEKLER) CYLINDERS

Alternatif Anahtar Modelleri
Alternative Key Models

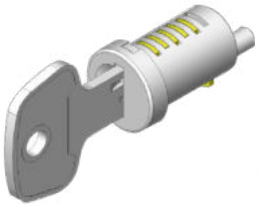

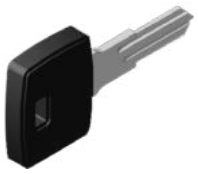

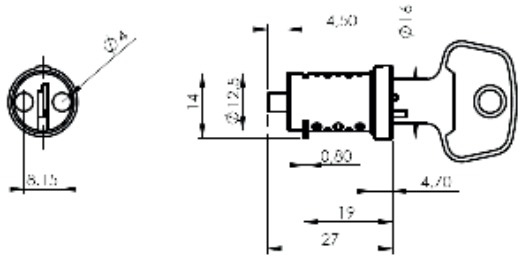

KİLİT SİLİNDİR	LOCK CYLINDER
2 Anahtarlı	With 2 Keys
Zamak #5	Zamak #5
Paslanmaz Kapak	Stainless Lid
5 Lamelli	With 5 Lamellas

ÜRÜN KODU: MM-Fİ-003

SİLİNDİRLER (FİŞEKLER) CYLINDERS

Alternatif Anahtar Modelleri
Alternative Key Models

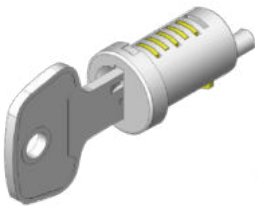

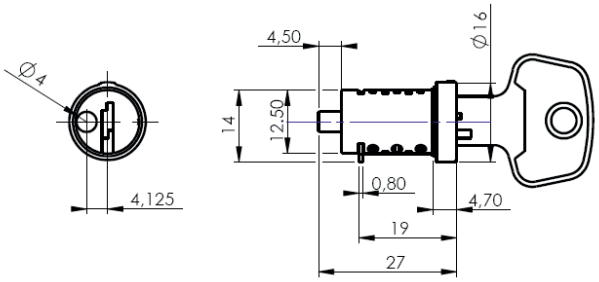

KİLİT SİLİNDİR	LOCK CYLINDER
2 Anahtarlı	With 2 Keys
Zamak #5	Zamak #5
Paslanmaz Kapak	Stainless Lid
5 Lamelli	With 5 Lamellas

ÜRÜN KODU: MM-Fİ-004

SİLİNDİRLER (FİŞEKLER) CYLINDERS

Alternatif Anahtar Modelleri
Alternative Key Models

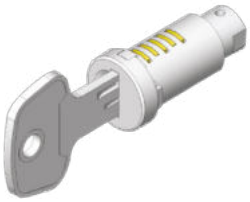

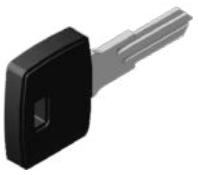

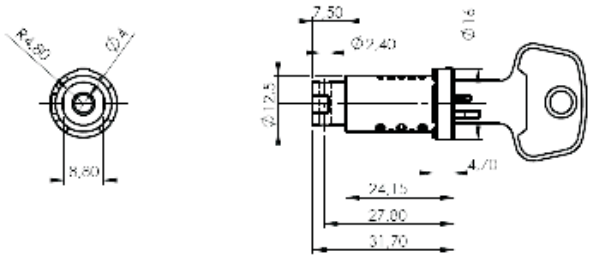

KİLİT SİLİNDİR	LOCK CYLINDER
2 Anahtarlı	With 2 Keys
Zamak #5	Zamak #5
Paslanmaz Kapak	Stainless Lid
5 Lamelli	With 5 Lamellas

ÜRÜN KODU: MM-Fİ-006

SİLİNDİRLER (FİŞEKLER) CYLINDERS

Alternatif Anahtar Modelleri
Alternative Key Models

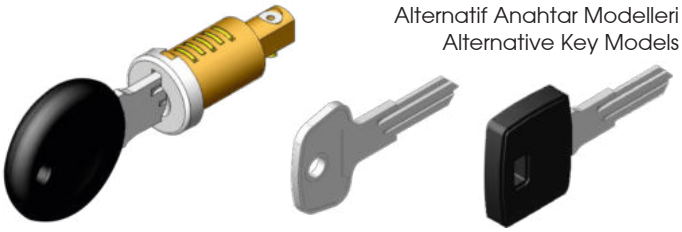

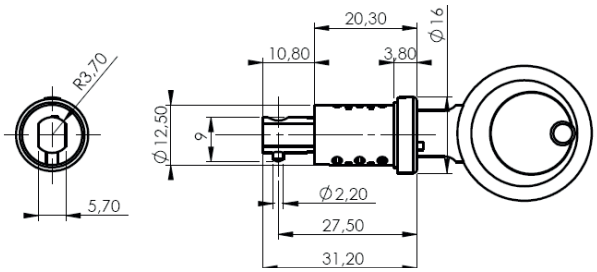

KİLİT SİLİNDİR	LOCK CYLINDER
2 Anahtarlı	With 2 Keys
Zamak #5	Zamak #5
Çinko Kaplı	Zinc Coating
Paslanmaz Kapak	Stainless Lid
5 Lamelli	With 5 Lamellas

ÜRÜN KODU: MM-Fİ-028

SİLİNDİRLER (FİŞEKLER) CYLINDERS

Alternatif Anahtar Modeli
Alternative Key Model

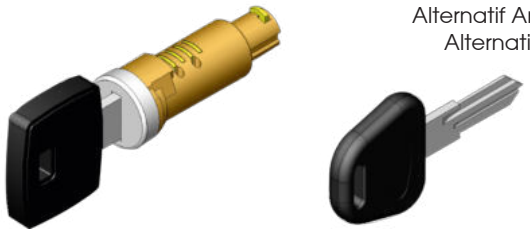

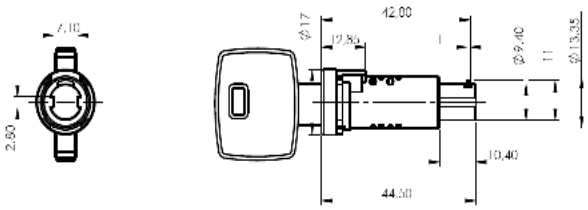

KİLİT SİLİNDİR	LOCK CYLINDER
Zamak #5	Zamak #5
Paslanmaz Kapak	Stainless Lid
Çinko Kaplı	Zinc Coating
4 Lamelli	With 4 Lamellas

ÜRÜN KODU: MM-Fİ-030

SİLİNDİRLER (FİŞEKLER) CYLINDERS

Alternatif Anahtar Modelleri
Alternative Key Models

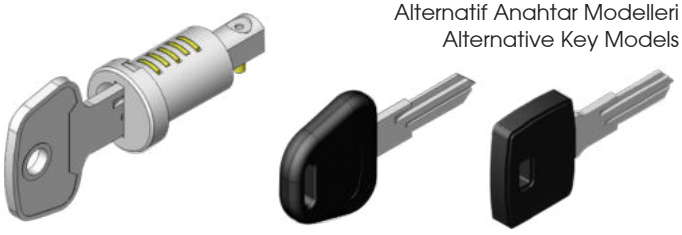

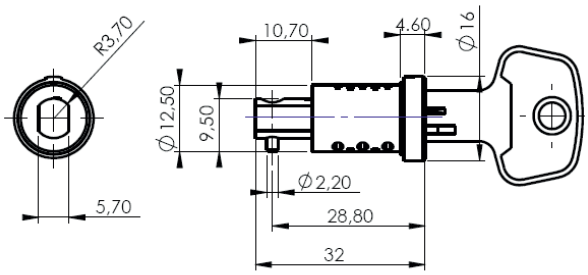

KİLİT SİLİNDİR	LOCK CYLINDER
2 Anahtarlı	With 2 Keys
Zamak #5	Zamak #5
Çinko Kaplı	Zinc Coating
Paslanmaz Kapak	Stainless Lid
5 Lamelli	With 5 Lamellas

ÜRÜN KODU: MM-Fİ-062

SİLİNDİRLER (FİŞEKLER) CYLINDERS

Alternatif Anahtar Modeli
Alternative Key Model

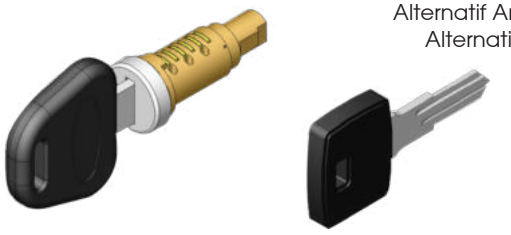

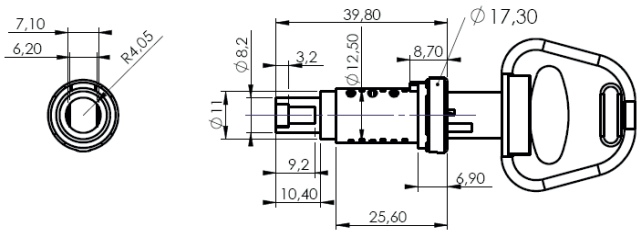

KİLİT SİLİNDİR	LOCK CYLINDER
1 Anahtarlı	With 1 Keys
Zamak #5	Zamak #5
Çinko Kaplı	Zinc Coating
Paslanmaz Kapak	Stainless Lid
6 Lamelli	With 6 Lamellas

ÜRÜN KODU: MM-Fİ-066

SİLİNDİRLER (FİŞEKLER) CYLINDERS

Alternatif Anahtar Modelleri
Alternative Key Models

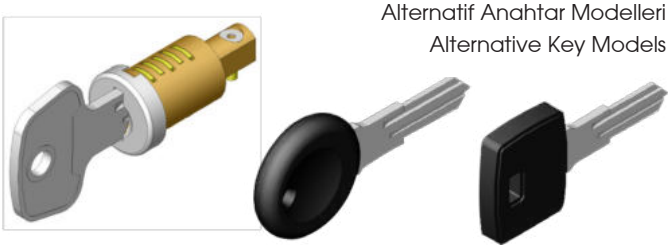

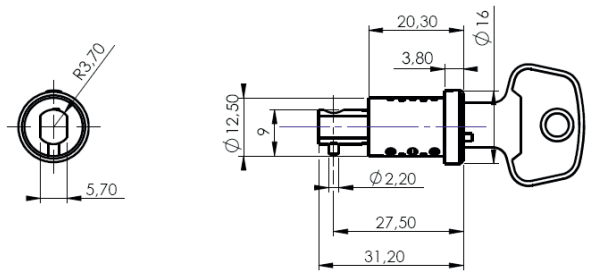

KİLİT SİLİNDİR	LOCK CYLINDER
2 Anahtarlı	With 2 Keys
Zamak #5	Zamak #5
Çinko Kaplı	Zinc Coating
Paslanmaz Kapak	Stainless Lid
5 Lamelli	With 5 Lamellas

ÜRÜN KODU: MM-Fİ-182

SİLİNDİRLER (FİŞEKLER) CYLINDERS

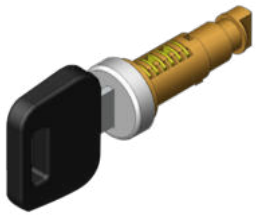

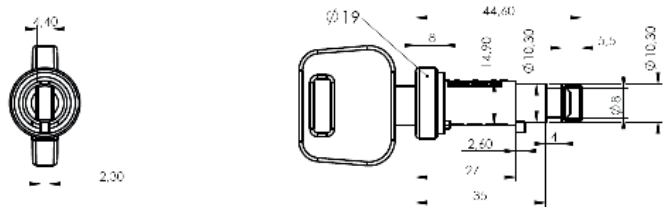

KİLİT SİLİNDİR	LOCK CYLINDER
1 Anahtarlı	With 1 Keys
Zamak #5	Zamak #5
Çinko Kaplı	Zinc Coating
Paslanmaz Kapak	Stainless Lid
6 Lamelli	With 6 Lamellas

ÜRÜN KODU: MM-Fİ-262

SİLİNDİRLER (FİŞEKLER) CYLINDERS

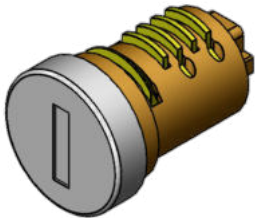

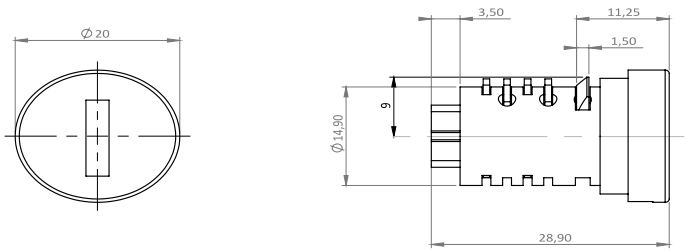

KİLİT SİLİNDİR	LOCK CYLINDER
Zamak #5	Zamak #5
Paslanmaz Kapak	Stainless Lid
Çinko Kaplı	Zinc Coating
4 Lamelli	With 4 Lamellas

ÜRÜN KODU: MM-Fİ-440

SİLİNDİRLER (FİŞEKLER) CYLINDERS

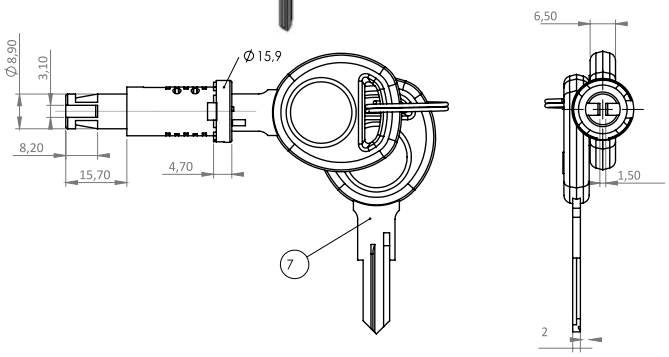

KİLİT SİLİNDİR	LOCK CYLINDER
2 Anahtarlı	With 2 Keys
Zamak #5	Zamak #5
Çinko Kaplı	Zinc Coating
Paslanmaz Kapak	Stainless Lid
5 Lamelli	With 5 Lamellas

ÜRÜN KODU: MM-Fİ-553

SİLİNDİRLER (FİŞEKLER) CYLINDERS

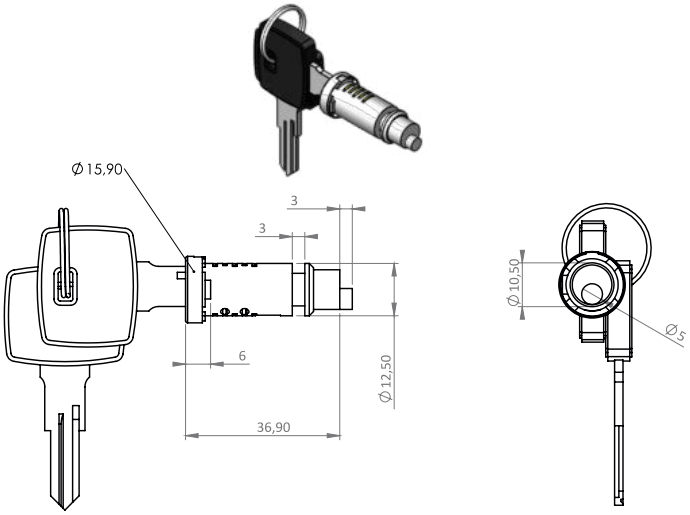

KİLİT SİLİNDİR	LOCK CYLINDER
2 Anahtarlı	With 2 Keys
Zamak #5	Zamak #5
Çinko Kaplı	Zinc Coating
Paslanmaz Kapak	Stainless Lid
5 Lamelli	With 5 Lamellas

ÜRÜN KODU: MM-Fİ-557

SİLİNDİRLER (FİŞEKLER) CYLINDERS

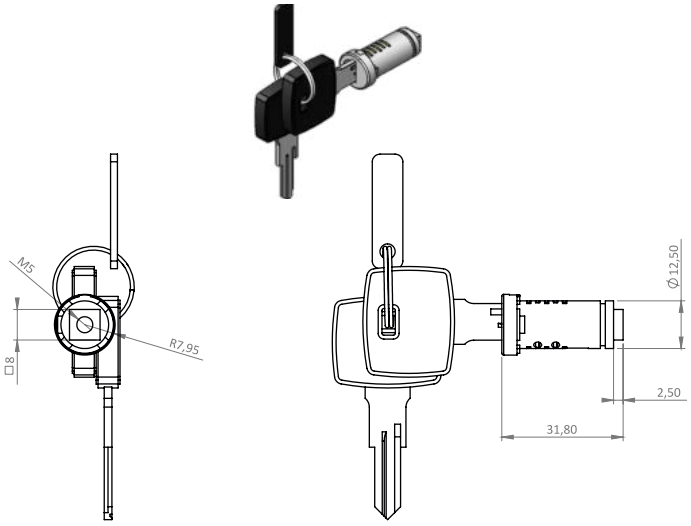

KİLİT SİLİNDİR	LOCK CYLINDER
2 Anahtarlı	With 2 Keys
Zamak #5	Zamak #5
Çinko Kaplı	Zinc Coating
Paslanmaz Kapak	Stainless Lid
5 Lamelli	With 5 Lamellas

ÜRÜN KODU: MM-Fİ-267

SİLİNDİRLER (FİŞEKLER) CYLINDERS

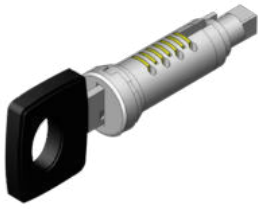

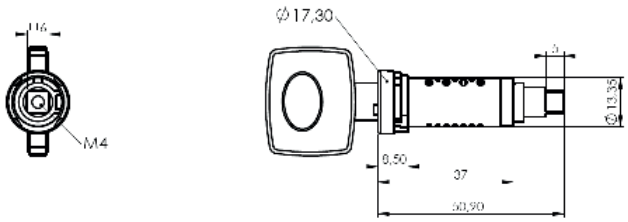

KİLİT SİLİNDİR	LOCK CYLINDER
Zamak #5	Zamak #5
Paslanmaz Kapak	Stainless Lid
Çinko Kaplı	Zinc Coating
7 Lamelli	With 7 Lamellas

ÜRÜN KODU: MM-Fİ-268

SİLİNDİRLER (FİŞEKLER) CYLINDERS

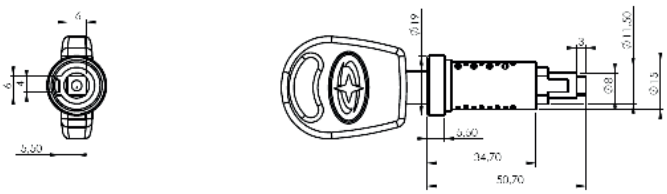

KİLİT SİLİNDİR	LOCK CYLINDER
Zamak #5	Zamak #5
Paslanmaz Kapak	Stainless Lid
Çinko Kaplı	Zinc Coating
8 Lamelli	With 8 Lamellas

ÜRÜN KODU:
MM-Fi-269

SİLİNDİRLER (FİŞEKLER)
CYLINDERS

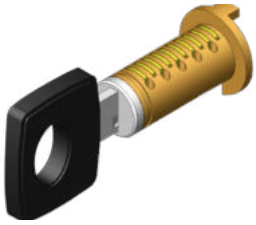

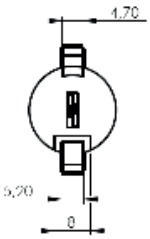

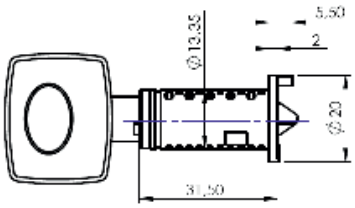

KİLİT SİLİNDİR
Zamak #5
Paslanmaz Kapak
Çinko Kaplı
10 Lamelli

LOCK CYLINDER
Zamak #5
Stainless Lid
Zinc Coating
With 10 Lamellas

KAPI KOLLARI VE KONTAK KİLİTLERİ
DOOR HANDLES AND SWITCH LOCKS

ÜRÜN KODU: MM-KO-145

KAPI KOLLARI VE KONTAK KİLİTLERİ
DOOR HANDLES AND SWITCH LOCKS

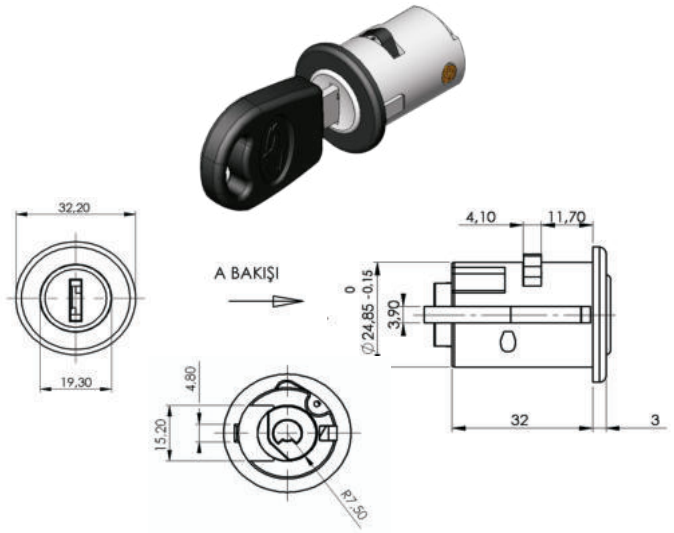

KONTAK KİLİDİ	SWITCH LOCK
Zamak #5	Zamak #5
Çinko Kaplı	Zinc Coating
8 Lamelli	With 8 Lamellas
Ön Yüzeyi Siyah Boyalı	Front Surface Painted Black

ÜRÜN KODU: MM-KO-191

KAPI KOLLARI VE KONTAK KİLİTLERİ
DOOR HANDLES AND SWITCH LOCKS

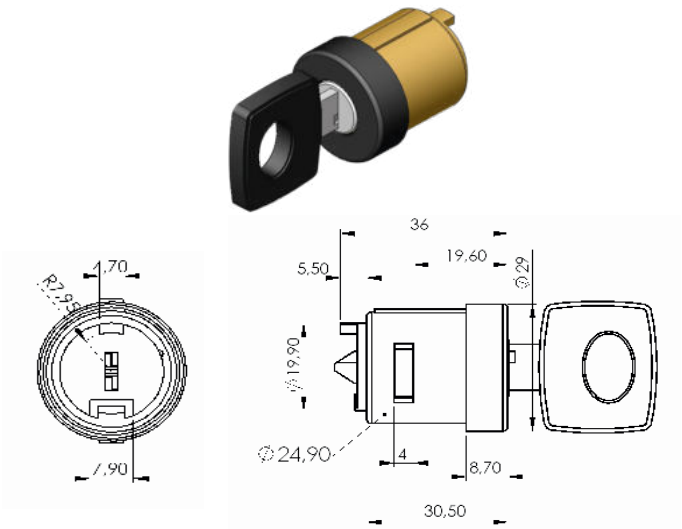

KONTAK KİLİDİ	SWITCH LOCK
Zamak #5	Zamak #5
Çinko Kaplı	Zinc Coating
10 Lamelli	With 10 Lamellas

ÜRÜN KODU: MM-KL-025

KAPI KOLLARI VE KONTAK KİLİTLERİ
DOOR HANDLES AND SWITCH LOCKS

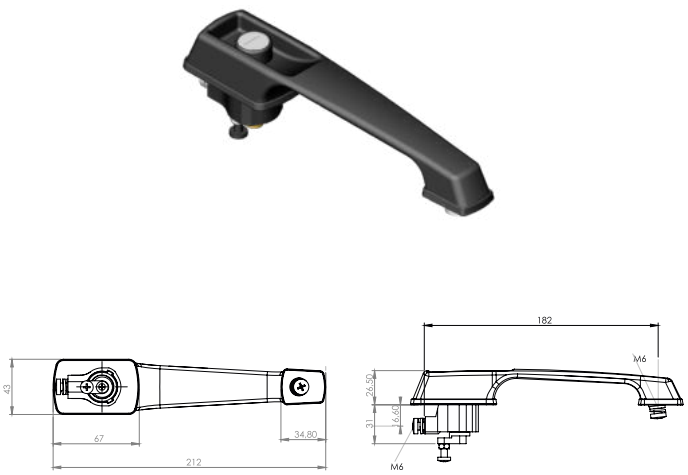

KAPI KOLU	DOOR HANDLE
2 Anahtarlı	With 2 Keys
Siyah	Black
PA 6 GFR 30	Pa 6 GFR 30
7 Lamelli	With 7 Lamellas

ÜRÜN KODU: MM-KL-227

KAPI KOLLARI VE KONTAK KİLİTLERİ
DOOR HANDLES AND SWITCH LOCKS

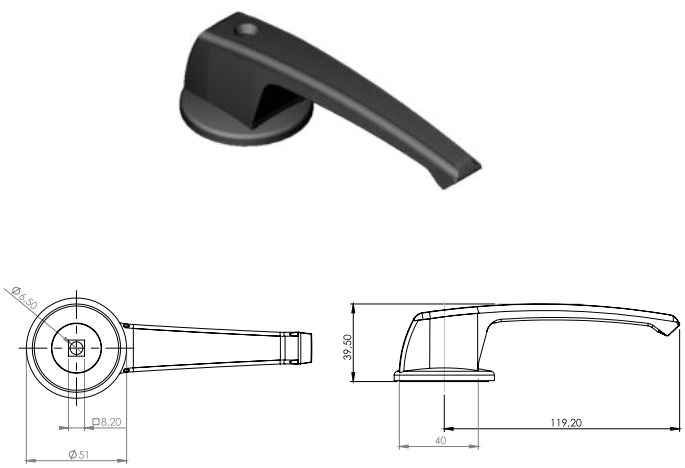

ALÜMİNYUM KOL	ALUMINIUM HANDLE
Alüminyum	Aluminium
Siyah Boyalı	Painted Black

ÜRÜN KODU: MM-KL-029

KAPI KOLLARI VE KONTAK KİLİTLERİ
DOOR HANDLES AND SWITCH LOCKS

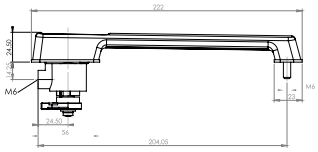

KAPI KOLU	DOOR HANDLE
Siyah	Black
PA 6 GFR 30	PA 6 GFR 30
8 Lamelli	With 8 Lamellas

ÜRÜN KODU: MM-KL-226

KAPI KOLLARI VE KONTAK KİLİTLERİ
DOOR HANDLES AND SWITCH LOCKS

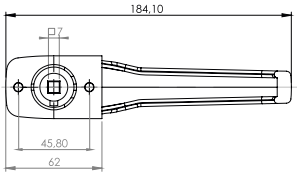

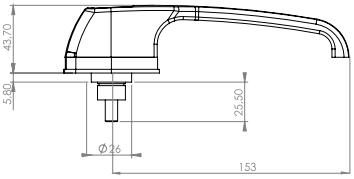

KAPI KOLU	DOOR HANDLE
Zamak #5	Zamak #5
Siyah Boyalı	Painted Black
6 Lamelli	With 6 Lamellas

ÜRÜN KODU: MM-KL-274

KAPI KOLLARI VE KONTAK KİLİTLERİ
DOOR HANDLES AND SWITCH LOCKS

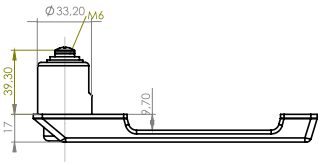

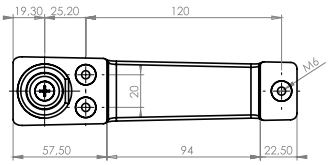

KAPI KOLU	DOOR HANDLE
Siyah	Black
PA 6 GFR 30	Pa 6 GFR 30
6 Lamelli	With 6 Lamellas
180°	180°

ÜRÜN KODU: MM-KL-458

KAPI KOLLARI VE KONTAK KİLİTLERİ
DOOR HANDLES AND SWITCH LOCKS

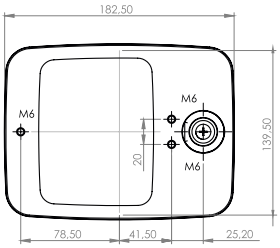

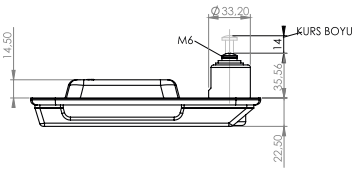

KAPI KOLU	DOOR HANDLE
Siyah	Black
PA 6 GFR 30	Pa 6 GFR 30
6 Lamelli	With 6 Lamellas
180°	180°

ÜRÜN KODU: MM-MU-668/669

KAPI KOLLARI VE KONTAK KİLİTLERİ
DOOR HANDLES AND SWITCH LOCKS

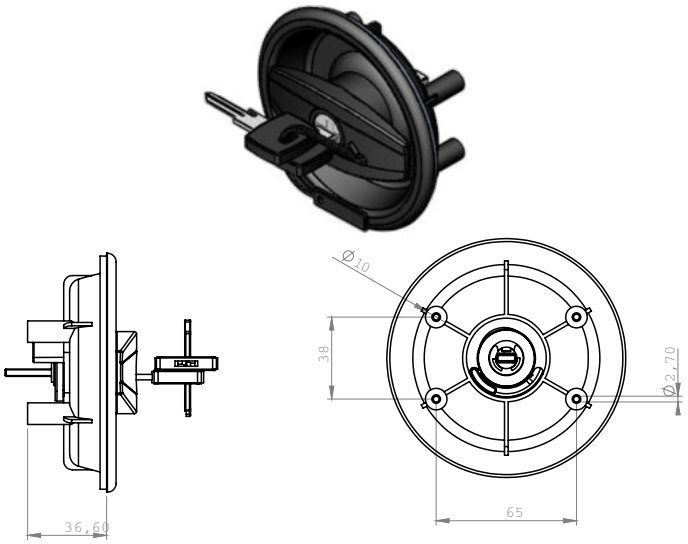

TUVALET KABİNİ KİLİDİ	TOILET CABINET LOCKED
PA6	PA6
2 Anahtarlı	2 Keys
Sağ/Sol	Right/Left

ÜRÜN KODU: MM-MU-660/661

KAPI KOLLARI VE KONTAK KİLİTLERİ
DOOR HANDLES AND SWITCH LOCKS

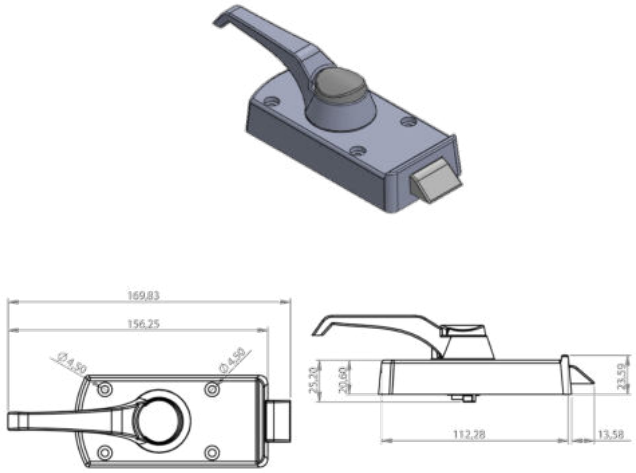

SÜRÜCÜ KAPISI KİLİDİ	DRIVER'S DOOR LOCK
PA6 GFR 30	PA 6 GFR 30
Sağ/Sol	Right/Left

ÜRÜN KODU: MM-MU-723

KAPI KOLLARI VE KONTAK KİLİTLERİ
DOOR HANDLES AND SWITCH LOCKS

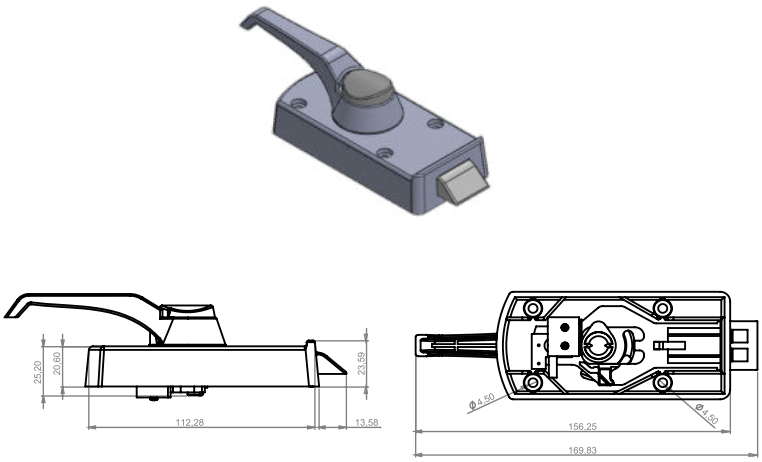

SÜRÜCÜ KAPISI KİLİDİ	DRIVER'S DOOR LOCK
PA6 GFR 30	PA 6 GFR 30
Sağ/Sol	Right/Left
Mikrosiviçli	With Microswitch

BAGAJ KAPAĞI TUTAMAKLARI
LUGGAGE COMPARTMENT LOCKS (HANDLES)

ÜRÜN KODU: MM-TU-164

BAGAJ KAPAĞI TUTAMAKLARI LUGGAGE COMPARTMENT LOCKS (HANDLES)

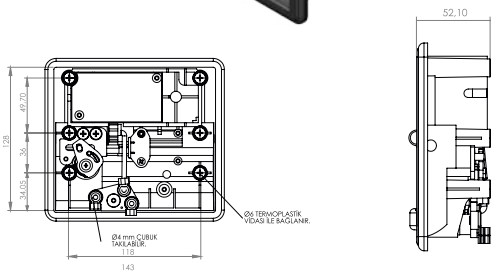

BAGAJ KAPAĞI TUTAMAKLARI - MANUEL
PA 6 GFR 30 (SİYAH)
24 V Reflektör (Led)
1 Plakalı
6 Lamelli

LUGGAGE COMPARTMENT LOCKS (HANDLES) - MANUEL
PA 6 GFR 30 (Black)
24 V Reflector (Led)
With 1 Plate
With 6 Lamellas

ÜRÜN KODU: MM-TU-225

BAGAJ KAPAĞI TUTAMAKLARI LUGGAGE COMPARTMENT LOCKS (HANDLES)

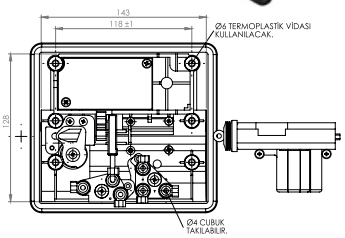

BAGAJ KAPAĞI TUTAMAKLARI ELEKTRİK MOTORLU
PA 6 GFR 30 (SİYAH)
24 V Reflektör (Led)
2 Plakalı
6 Lamelli
Elektrik Motorlu

LUGGAGE COMPARTMENT LOCK - WITH ELECTRIC MOTOR
PA 6 GFR 30 (Black)
24 V Reflector (Led)
With 2 Plates
With 6 Lamellas
With Actuator

ÜRÜN KODU: MM-TU-271

BAGAJ KAPAĞI TUTAMAKLARI LUGGAGE COMPARTMENT LOCKS (HANDLES)

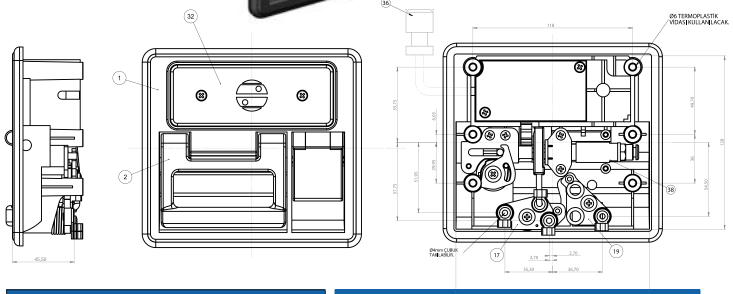

REFLEKTÖRLÜ BAGAJ KAPAĞI TUTAMAKLARI - HAVALI
PA 6 GFR 30 (SİYAH)
24 V Reflektör (Led)
2 Plakalı
Havalı Mekanizma
6 Lamelli

LUGGAGE COMPARTMENT LOCKS (HANDLES) WITH REFLECTOR - PNEUMATIC
PA 6 GFR 30 (Black)
24 Reflector (Led)
With 2 Plates
Pneumatic Mechanism
With 6 Lamellas

ÜRÜN KODU: MM-TU-435

BAGAJ KAPAĞI TUTAMAKLARI LUGGAGE COMPARTMENT LOCKS (HANDLES)

1 Plakalı
1 Plate

2 Plakalı
2 Plates

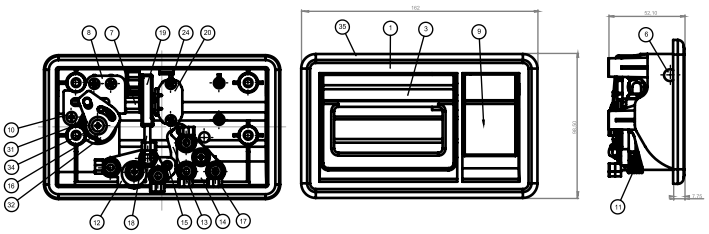

BAGAJ TUTAMAĞI MANUEL
PA 6 GFR 30 (SİYAH)
2 Plakalı
6 Lamelli

LUGGAGE COMPARTMENT LOCK - MANUEL
PA 6 GFR 30 (Black)
With 2 Plates
With 6 Lamellas

ÜRÜN KODU: MM-TU-447

BAGAJ KAPAĞI TUTAMAKLARI LUGGAGE COMPARTMENT LOCKS (HANDLES)

1 Plakalı
1 Plate

2 Plakalı
2 Plates

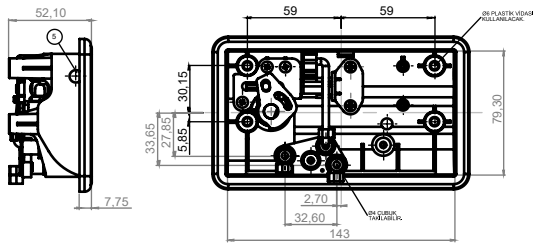

BAGAJ TUTAMAĞI MANUEL	LUGGAGE COMPARTMENT LOCK - MANUEL
PA 6 GFR 30 (SİYAH)	PA 6 GFR 30 (Black)
1 Plakalı	With 1 Plate
6 Lamelli	With 6 Lamellas

ÜRÜN KODU: MM-TU-445

BAGAJ KAPAĞI TUTAMAKLARI LUGGAGE COMPARTMENT LOCKS (HANDLES)

1 Plakalı
1 Plate

2 Plakalı
2 Plates

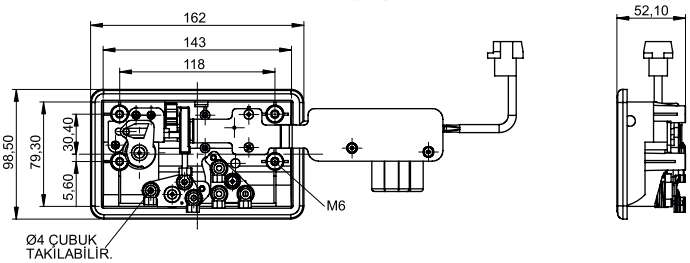

BAGAJ TUTAMAĞI - ELEKTRİK MOTORLU	LUGGAGE COMPARTMENT LOCK - WITH ELECTRIC MOTOR
PA 6 GFR 30 (SİYAH)	PA 6 GFR 30 (Black)
2 Plakalı	With 2 Plates
6 Lamelli	With 6 Lamellas
24V Elektrik Motoru	24V Electric Motor

ÜRÜN KODU: MM-TU-452

BAGAJ KAPAĞI TUTAMAKLARI LUGGAGE COMPARTMENT LOCKS (HANDLES)

1 Plakalı
1 Plate

2 Plakalı
2 Plates

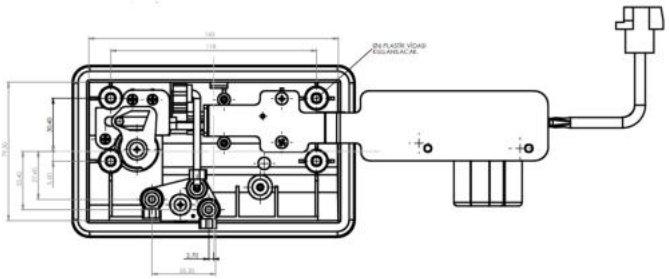

BAGAJ TUTAMAĞI - ELEKTRİK MOTORLU	LUGGAGE COMPARTMENT LOCK - WITH ELECTRIC MOTOR
PA 6 GFR 30 (SİYAH)	PA 6 GFR 30 (Black)
1 Plakalı	With 1 Plate
6 Lamelli	With 6 Lamellas
24V Elektrik Motoru	24V Electric Motor

ÜRÜN KODU: MM-TU-436

BAGAJ KAPAĞI TUTAMAKLARI LUGGAGE COMPARTMENT LOCKS (HANDLES)

1 Plakalı
1 Plate

2 Plakalı
2 Plates

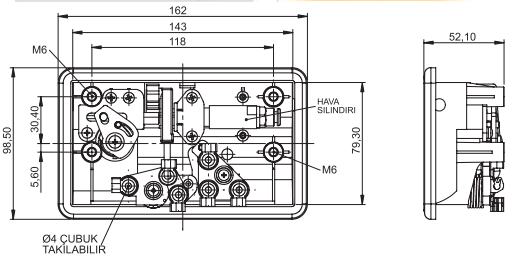

BAGAJ TUTAMAĞI - HAVALI	LUGGAGE COMPARTMENT LOCK - PNEUMATIC
PA 6 GFR 30 (SİYAH)	PA 6 GFR 30 (Black)
2 Plakalı	With 2 Plates
6 Lamelli	With 6 Lamellas
Havalı Mekanizma	Pneumatic

ÜRÜN KODU: MM-TU-453

BAGAJ KAPAĞI TUTAMAKLARI LUGGAGE COMPARTMENT LOCKS (HANDLES)

1 Plakalı
1 Plate

2 Plakalı
2 Plates

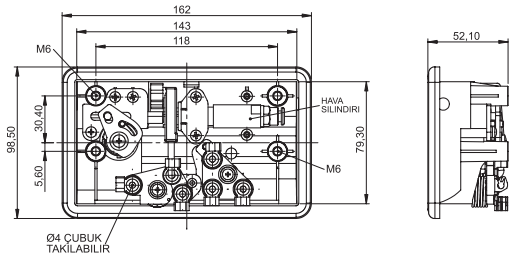

BAGAJ TUTAMAĞI - HAVALI	LUGGAGE COMPARTMENT LOCK - PNEUMATIC
PA 6 GFR 30 (SİYAH)	PA 6 GFR 30 (Black)
1 Plakalı	With 1 Plate
6 Lamelli	With 6 Lamellas
Havalı Mekanizma	Pneumatic

ÜRÜN KODU: MM-TU-611

BAGAJ KAPAĞI TUTAMAKLARI LUGGAGE COMPARTMENT LOCKS (HANDLES)

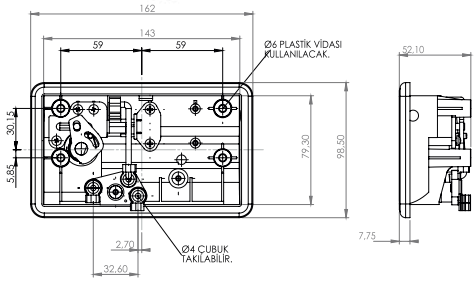

BAGAJ TUTAMAĞI - MANUEL	LUGGAGE COMPARTMENT LOCK - MANUEL
PA 6 GFR 30 (SİYAH)	PA 6 GFR 30 (Black)
1 Plakalı	With 1 Plate
6 Lamelli	With 6 Lamellas

ÜRÜN KODU: MM-TU-059

BAGAJ KAPAĞI TUTAMAKLARI LUGGAGE COMPARTMENT LOCKS (HANDLES)

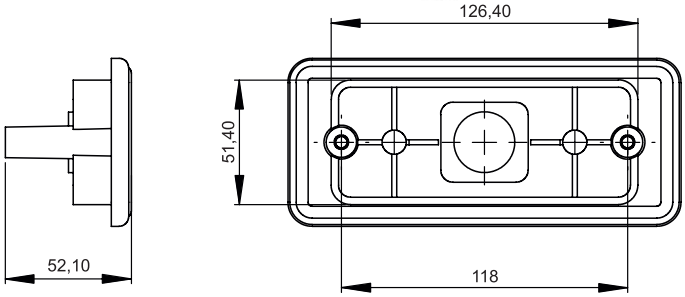

AYDINLATMA TERTİBATI	LIGHTNING MECHANISM
24 V	24 V
Ledli	With Led
E9 Onaylı	E9 Certified

ÜRÜN KODU: MM-TU-257

BAGAJ KAPAĞI TUTAMAKLARI LUGGAGE COMPARTMENT LOCKS (HANDLES)

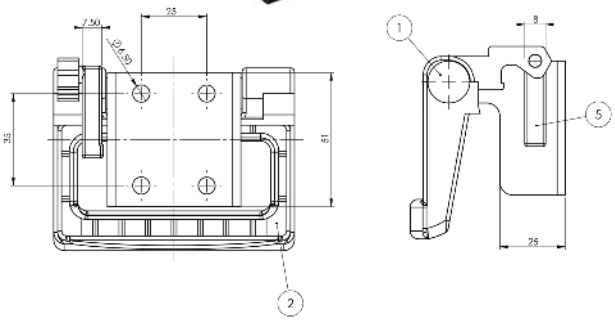

İÇTEN AÇMA KOLU	INTERNAL OPENING HANDLE
HRP Sac Malzeme	HRP Sheet Metal
PA 6 GFR 30	PA 6 GFR 30
Çinko Kaplı	Zinc Coating

ÜRÜN KODU: MM-TU-205

BAGAJ KAPAĞI TUTAMAKLARI LUGGAGE COMPARTMENT LOCKS (HANDLES)

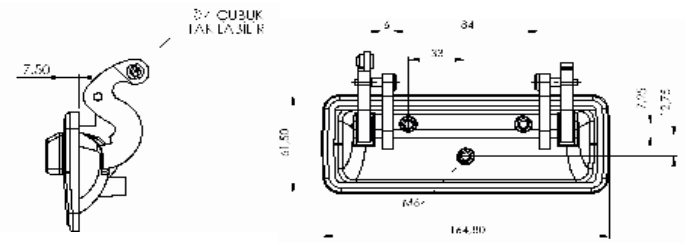

ZAMAK TUTAMAK	ZAMAK HANDLE
Zamak#5	Zamak#5
Siyah Boyalı	Painted Black

ÜRÜN KODU: MM-TU-232

BAGAJ KAPAĞI TUTAMAKLARI LUGGAGE COMPARTMENT LOCKS (HANDLES)

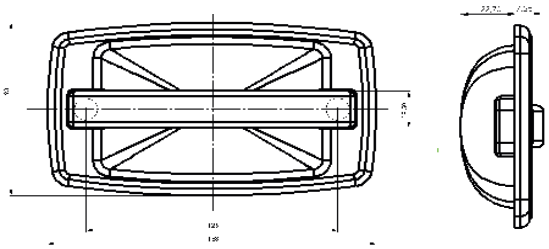

KOLLU ELÇEK	HANDLE WITH LUG
Gri	Grey
PA 6 GFR 30	PA 6 GFR 30

ÜRÜN KODU: MM-TU-230/478

BAGAJ KAPAĞI TUTAMAKLARI LUGGAGE COMPARTMENT LOCKS (HANDLES)

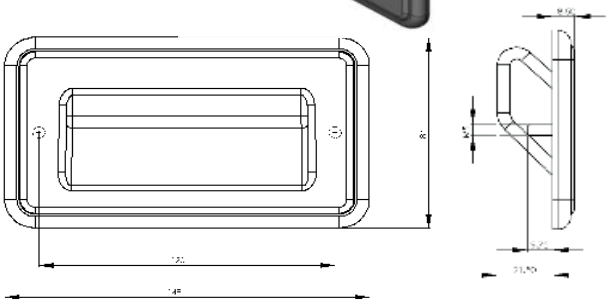

DİKDÖRTGEN ELÇEK	RECTANGLE HANDLE
PA 6 GFR 30	PA 6 GFR 30
Gri / Siyah	Grey / Black

ÜRÜN KODU: MM-TU-231/ 546

BAGAJ KAPAĞI TUTAMAKLARI LUGGAGE COMPARTMENT LOCKS (HANDLES)

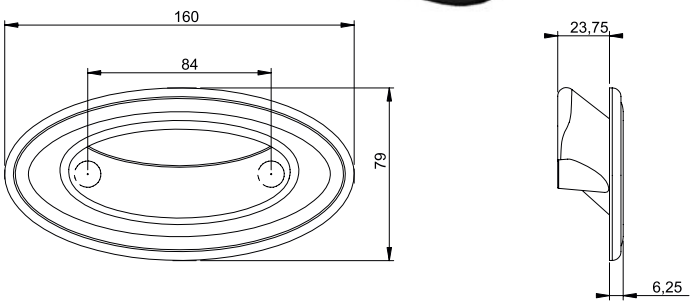

ELİPS ELÇEK	ELLIPSE HANDLE
PA 6 GFR 30	PA 6 GFR 30
Gri/Siyah	Grey/Black

YOLCU KAPISI KİLİTLERİ
OUTWARD SWINGING DOOR LOCKS

ÜRÜN KODU: MM-YO-246

YOLCU KAPISI KİLİTLERİ
OUTWARD SWINGING DOOR LOCKS

Konnektör İle Uyumlu

Compatible with Connector

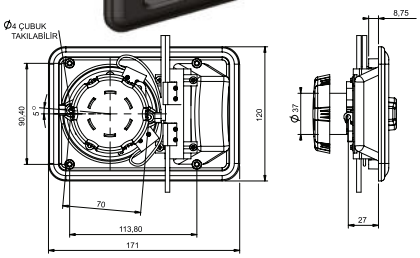

YOLCU KAPISI KİLİDİ	EXTERIOR LOCK
PA 6 GFR 30	PA 6 GFR 30
Siyah	Black
6 Lamelli	With 6 Lamellas
3 Kablolu 4 Mikrosiviç (Su Geçirmez)	With 3 Cables 4 Microswitch (Waterproof)
Tek Yönlü Anahtar Çıkışı	One Way Key Exit

ÜRÜN KODU: MM-YO-294

YOLCU KAPISI KİLİTLERİ
OUTWARD SWINGING DOOR LOCKS

Konnektör İle Uyumlu

Compatible with Connector

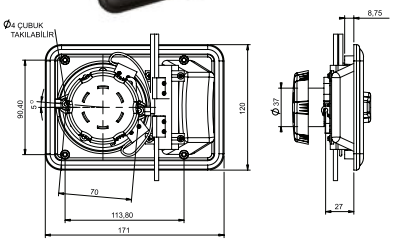

YOLCU KAPISI KİLİDİ	EXTERIOR LOCK
PA 6 GFR 30	PA 6 GFR 30
Siyah	Black
6 Lamelli	With 6 Lamellas
3 Kablolu 4 Mikrosiviç (Su Geçirmez)	With 3 Cables 4 Microswitch (Waterproof)

ÜRÜN KODU: MM-YO-337

YOLCU KAPISI KİLİTLERİ
OUTWARD SWINGING DOOR LOCKS

Konnektör İle Uyumlu

Compatible with Connector

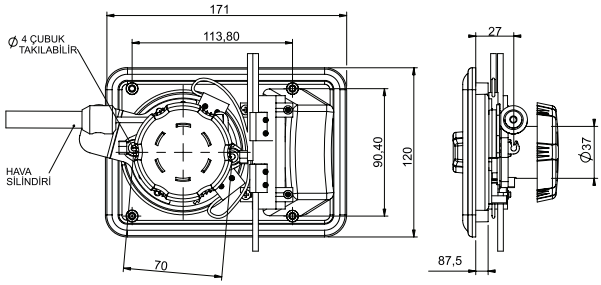

YOLCU KAPISI KİLİDİ	EXTERIOR LOCK
PA 6 GFR 30 (SİYAH)	PA 6 GFR 30 (Black)
Siyah	Black
3 Kablolu 4 Mikrosiviç (Su Geçirmez)	With 3 Cables 4 Microswitch (Waterproof)
Havalı Mekanizma	Pneumatic

ÜRÜN KODU: MM-YO-340

YOLCU KAPISI KİLİTLERİ
OUTWARD SWINGING DOOR LOCKS

Konnektör İle Uyumlu

Compatible with Connector

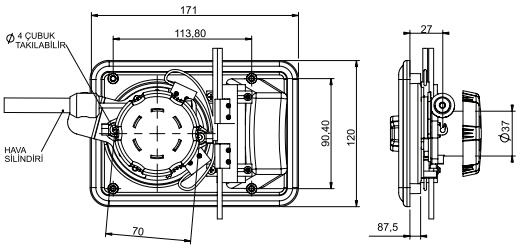

YOLCU KAPISI KİLİDİ	EXTERIOR LOCK
PA 6 GFR 30 (SİYAH)	PA 6 GFR 30 (Black)
Siyah	Black
3 Kablolu 4 Mikrosiviç (Su Geçirmez)	With 3 Cables 4 Microswitch (Waterproof)
Havalı Mekanizma	Pneumatic
Tek Yönlü Anahtar Çıkışı	One Way Key Exit

ÜRÜN KODU: MM-YO-296

YOLCU KAPISI KİLİTLERİ
OUTWARD SWINGING DOOR LOCKS

Konnektör İle Uyumlu

Compatible with Connector

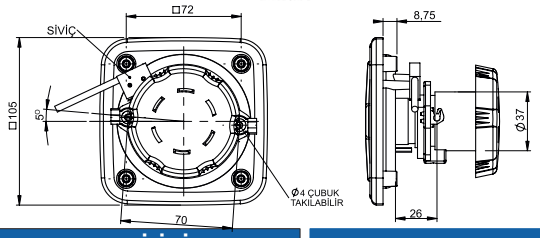

YOLCU KAPISI KİLİDİ	EXTERIOR LOCK
Zamak #5 Gövdeli	Zamak #5 Body
Siyah Boyalı	Painted Black
6 Lamelli	With 6 Lamellas
1 Mikrosiviç (Su Geçirmez)	With 1 Microswitch (Waterproof)

ÜRÜN KODU: MM-YO-468

YOLCU KAPISI KİLİTLERİ
OUTWARD SWINGING DOOR LOCKS

Konnektör İle Uyumlu

Compatible with Connector

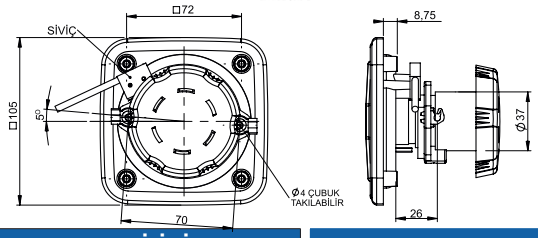

YOLCU KAPISI KİLİDİ	EXTERIOR LOCK
PA 6 GFR 30 Gövdeli	PA 6 GFR 30 Body
6 Lamelli	With 6 Lamellas
1 Mikrosiviç (Su Geçirmez)	With 1 Microswitch (Waterproof)

ÜRÜN KODU: MM-YO-291

YOLCU KAPISI KİLİTLERİ
OUTWARD SWINGING DOOR LOCKS

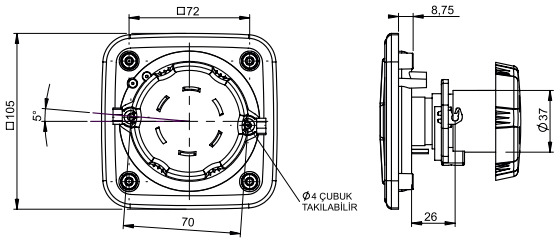

YOLCU KAPISI KİLİDİ	EXTERIOR LOCK
Zamak #5 Gövdeli	Zamak #5 Body
Siyah Boyalı	Painted Black
6 Lamelli	With 6 Lamellas

ÜRÜN KODU: MM-YO-467

YOLCU KAPISI KİLİTLERİ
OUTWARD SWINGING DOOR LOCKS

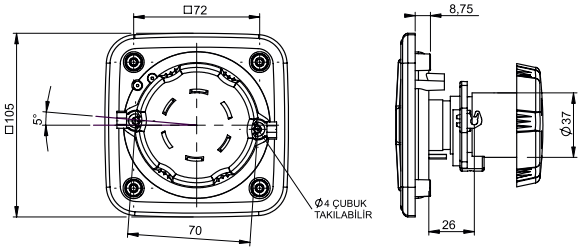

YOLCU KAPISI KİLİDİ	EXTERIOR LOCK
PA 6 GFR 30 Gövdeli	PA 6 GFR 30 Body
6 Lamelli	With 6 Lamellas

ÜRÜN KODU: MM-YO-395

YOLCU KAPISI KİLİTLERİ OUTWARD SWINGING DOOR LOCKS

Konnektör İle Uyumlu

Compatible with Connector

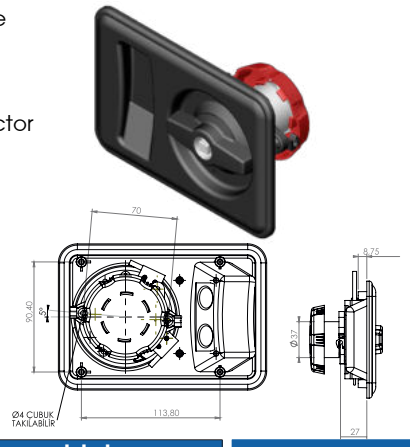

YOLCU KAPISI KİLİDİ	EXTERIOR LOCK
PA 6 GFR 30	PA 6 GFR 30
Siyah	Black
Sol	Left
3 Kablolu 2 Mikrosiviçli (Su Geçirmez)	With 3 Cables 2 Microswitch (Waterproof)
Butonsuz	No Button
90^0	90^0
Sadece Açılabilen	It Can Be Only Opened
Kare Anahtarlı	With Square Key

ÜRÜN KODU: MM-YO-396

YOLCU KAPISI KİLİTLERİ OUTWARD SWINGING DOOR LOCKS

Konnektör İle Uyumlu
Compatible with Connector

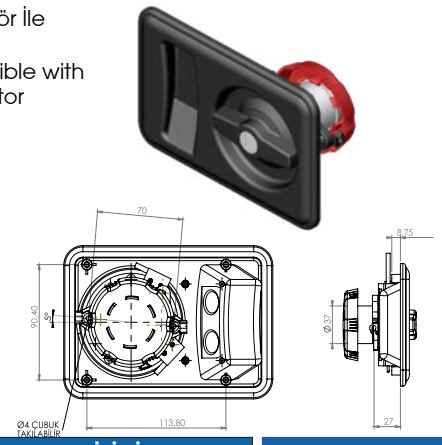

YOLCU KAPISI KİLİDİ	EXTERIOR LOCK
PA 6 GFR 30	PA 6 GFR 30
Siyah	Black
Sol	Left
6 Lamelli Silindir	With 6 Lamellas
3 Kablolu 2 Mikrosiviçli (Su Geçirmez)	With 3 Cables 2 Microswitch (Waterproof)
Butonsuz	No Button
90^0	90^0
Sadece Açılabilen	It Can Be Only Opened

ÜRÜN KODU: MM-YO-580

YOLCU KAPISI KİLİTLERİ OUTWARD SWINGING DOOR LOCKS

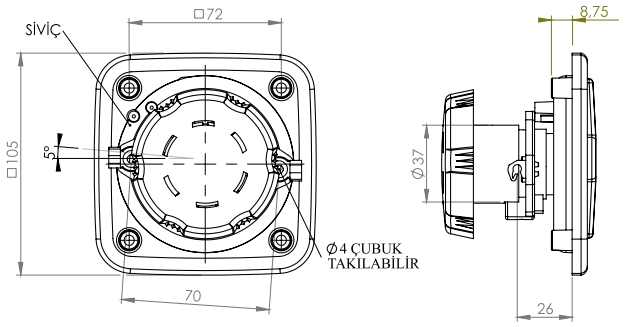

YOLCU KAPISI KİLİDİ KARE ANAHTARLI (MANUEL)	EXTERIOR LOCK WITH SQUARE KEY (MANUEL)
PA 6 GFR 30	PA 6 GFR 30
Siyah	Black
Sol	Left
90^0	90^0
Sadece Açılabilen	It Can Be Only Opened

ÜRÜN KODU: MM-YO-594

YOLCU KAPISI KİLİTLERİ OUTWARD SWINGING DOOR LOCKS

Konnektör İle Uyumlu

Compatible with Connector

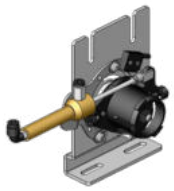

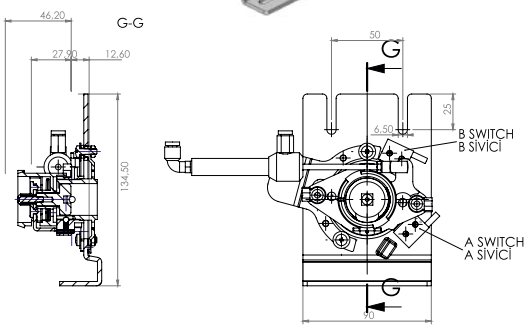

YOLCU KAPISI KİLİDİ KARE ANAHTARLI (HAVALI)	EXTERIOR LOCK WITH SQUARE KEY(PNEUMATIC)
Kare Anahtarlı	With Square Key
Pistonlu	Pneumatic
3 Kablolu 2 Mikrosiviçli (Su Geçirmez)	With 3 Cables 2 Microswitch (Waterproof)
Butonsuz	Without Button
90^0	90^0
Sadece Açılabilen	It Can Be Only Opened

ÜRÜN KODU: MM-KR-444

YOLCU KAPISI KİLİTLERİ
OUTWARD SWINGING DOOR LOCKS

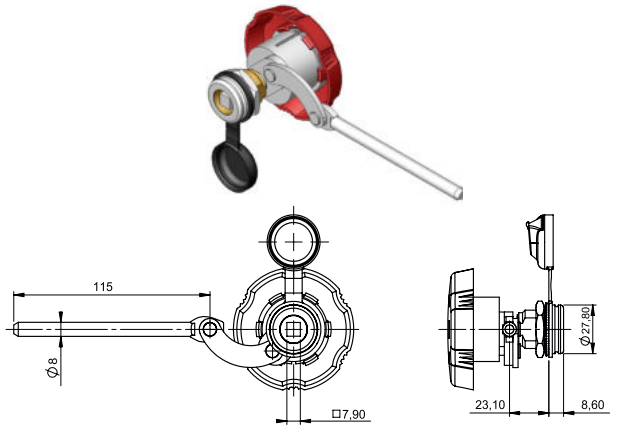

KARE KAPI KİLİDİ	SQUARE DOOR LOCK
Zamak #5 Gövdeli	Zamak #5 Body
Kare Silindir	Square Cylinder

ÜRÜN KODU: MM-KR-466

YOLCU KAPISI KİLİTLERİ
OUTWARD SWINGING DOOR LOCKS

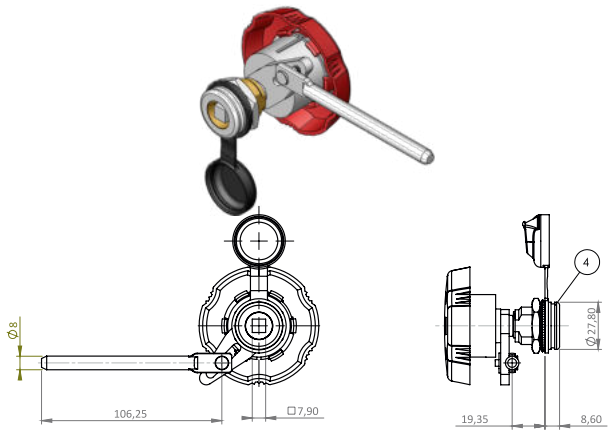

KARE KAPI KİLİDİ	EXTERIOR LOCK
Zamak#5 Gövde	Zamak#5 Body
Kare Slindir	Square Cylinder
Çinko Kaplı	Zinc Coating
90^0	90^0
Kayar Mafsal	Silinding Joint

ÜRÜN KODU: MM-YO-667

YOLCU KAPISI KİLİTLERİ
OUTWARD SWINGING DOOR LOCKS

Konnektör İle Uyumlu

Compatible with Connector

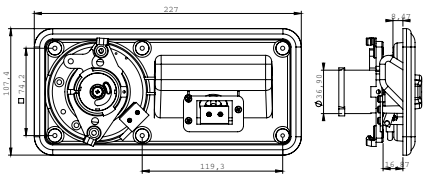

ÖN KAPI ELÇEĞİ	FRONT DOOR HANDLE
PA6 GFR 30	PA 6 GFR 30
Siyah	Black
6 Lamelli Silindir	6 Lamella Cylinder
2 Mikrosiviçli (Su Geçirmez)	2 Microswitch (Waterproof)
Tek Butonlu	One Button
90^0	90^0
Açma Kapama Yapabilen	Capable Of On-Off

ÜRÜN KODU: MM-YO-691

YOLCU KAPISI KİLİTLERİ
OUTWARD SWINGING DOOR LOCKS

Konnektör İle Uyumlu

Compatible with Connector

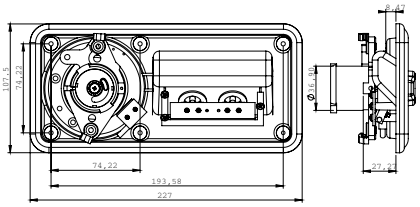

ÖN KAPI ELÇEĞİ	FRONT DOOR HANDLE
PA6 GFR 30	PA 6 GFR 30
Siyah	Black
6 Lamelli Silindir	6 Lamella Cylinder
3 Mikrosiviçli (Su Geçirmez)	3 Microswitch (Waterproof)
Çift Butonlu	Double Button
90^0	90^0
Açma Kapama Yapabilen	Capable Of On-Off

DEPO KAPAKLARI
GAS TANK COVERS

ÜRÜN KODU: MM-DP-249

DEPO KAPAKLARI
GAS TANK COVERS

Alternatif Anahtar Modelleri
Alternative Key Models

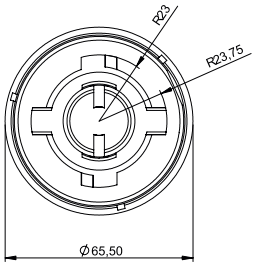

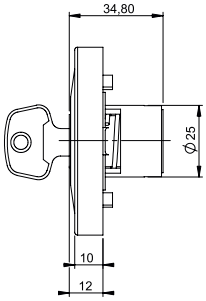

DEPO KAPAĞI	GAS TANK COVER
PA 6 GFR30	PA 6 GFR 30
5 Lamelli Silindir	With 5 Lamellas
Siyah	Black

ÜRÜN KODU: MM-DP-250

DEPO KAPAKLARI
GAS TANK COVERS

Alternatif Anahtar Modelleri
Alternative Key Models

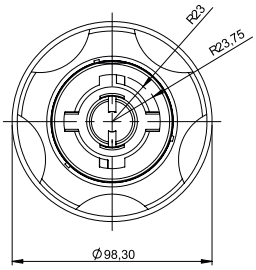

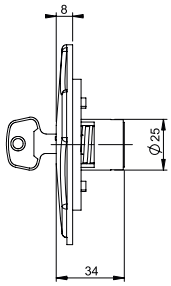

DEPO KAPAĞI	GAS TANK COVER
PA 6 GFR30	PA 6 GFR 30
5 Lamelli Silindir	With 5 Lamellas
Siyah	Black

ÜRÜN KODU: MM-DP-251

DEPO KAPAKLARI
GAS TANK COVERS

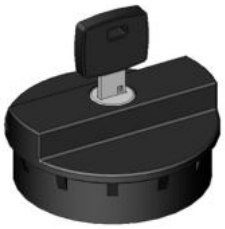

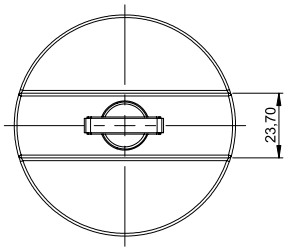

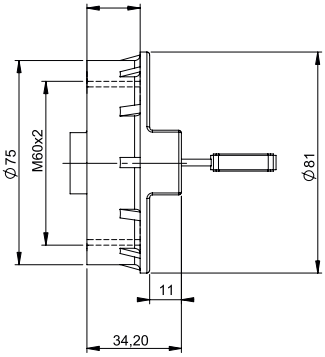

DEPO KAPAĞI	GAS TANK COVER
PA 6 GFR30	PA 6 GFR 30
6 Lamelli Silindir	With 6 Lamellas
Siyah	Black

TORPİDO - CAM KİLİTLERİ
TORPEDO - WINDOW LOCKS

ÜRÜN KODU: MM-TO-161

TORPİDO - CAM KİLİTLERİ
TORPEDO - WINDOW LOCKS

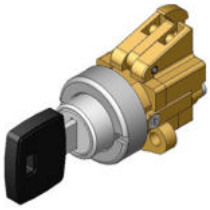

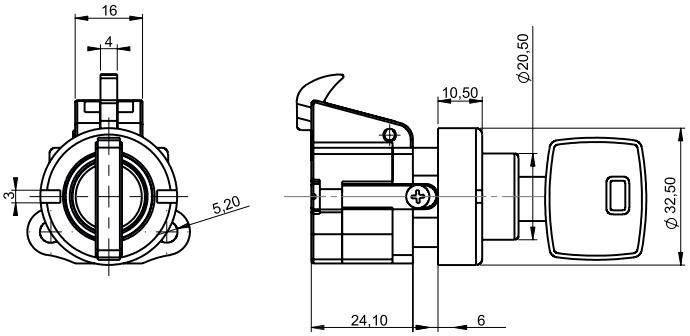

BASMALI TORPİDO KİLİDİ	GLOVE COMPARTMENT LOCK
Zamak #5	Zamak #5
6 Lamelli	With 6 Lamellas

ÜRÜN KODU: MM-TO-438

TORPİDO - CAM KİLİTLERİ
TORPEDO - WINDOW LOCKS

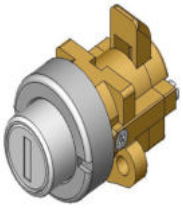

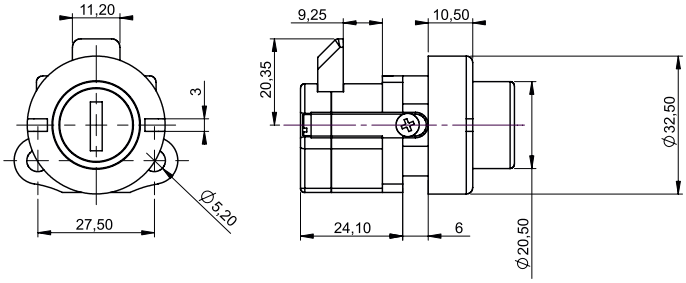

BASMALI TORPİDO KİLİDİ	GLOVE COMPARTMENT LOCK
Zamak #5	Zamak #5
6 Lamelli	With 6 Lamellas

ÜRÜN KODU: MM-KK-146

TORPİDO - CAM KİLİTLERİ
TORPEDO - WINDOW LOCKS

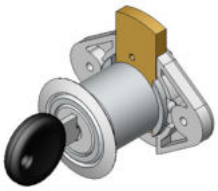

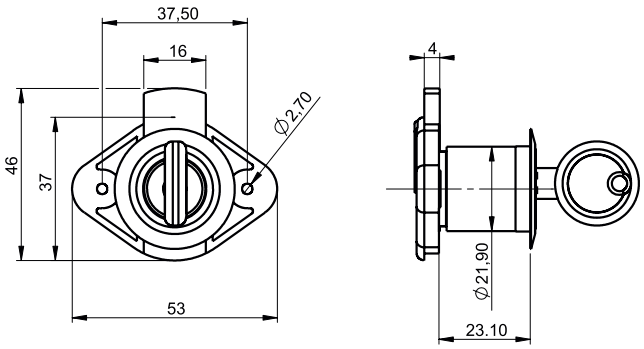

ÇEKMECE KİLİT	COFFER LOCK
2 Anahtarlı	With 2 Keys
5 Lamelli	With 5 Lamellas
Nikel Kaplı	Nickel Coating

ÜRÜN KODU: MM-MU-010

TORPİDO - CAM KİLİTLERİ
TORPEDO - WINDOW LOCKS

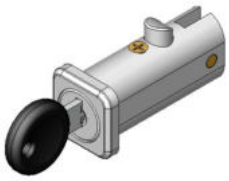

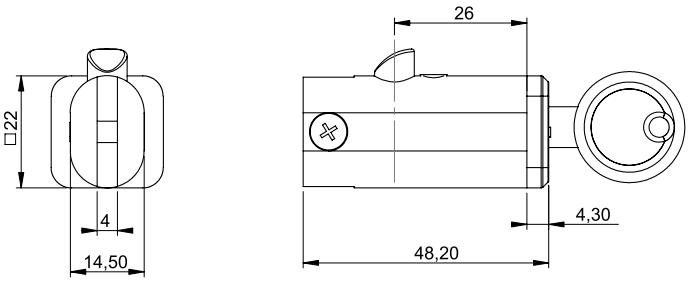

KLASÖR KİLİDİ	LID LOCK
Zamak #5	Zamak #5
2 Anahtarlı	With 2 Keys
5 Lamelli	With 5 Lamellas
Nikel Kaplı	Nickel Coating

ÜRÜN KODU: MM-TO-012

TORPİDO - CAM KİLİTLERİ
TORPEDO - WINDOW LOCKS

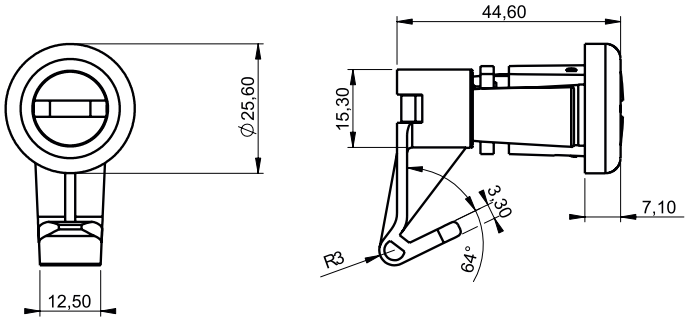

PLASTİK TORPİDO KİLİDİ	PLASTIC GLOVE COMPARTMENT LOCK
Siyah	Black
PA 6 GFR 30	PA6 GFR 30

ÜRÜN KODU: MM-TO-019

TORPİDO - CAM KİLİTLERİ
TORPEDO - WINDOW LOCKS

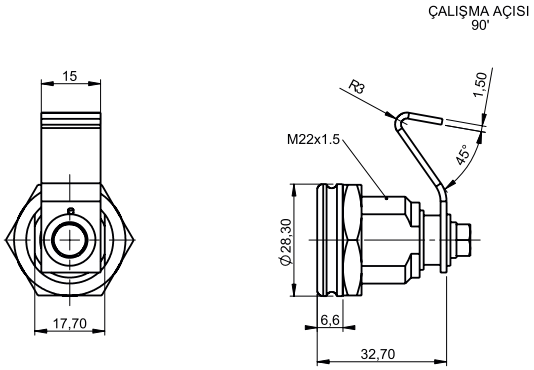

TORPİDO KİLİDİ	TORPEDO LOCK
Zamak #5	Zamak #5
Ön Yüzey Siyah Boyalı	Front Surface Painted Black

ÜRÜN KODU: MM-TO-041/52

TORPİDO - CAM KİLİTLERİ
TORPEDO - WINDOW LOCKS

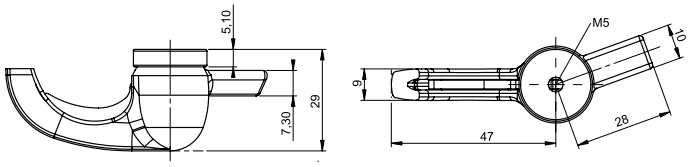

CAM KİLİDİ	WINDOW LOCK
Zamak #5	Zamak #5
Siyah Boyalı	Painted Black
Sağ/Sol	Right/Left

ÜRÜN KODU: MM-TO-255

TORPİDO - CAM KİLİTLERİ
TORPEDO - WINDOW LOCKS

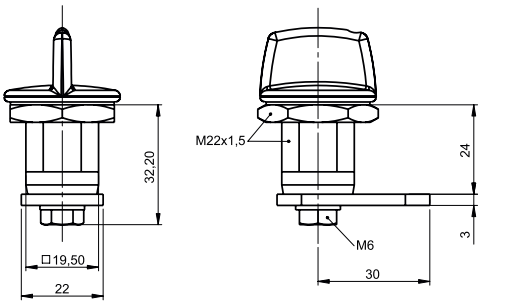

ÇEKMECE KİLİDİ	COFFER LOCK
Zamak #5	Zamak #5
Ön Yüzey Siyah Boyalı	Front Surface Painted Black
Çinko Kaplı	Zinc Coanting

KAPI - KAPAK KİLİTLERİ
DOOR - LID LOCKS

ÜRÜN KODU: MM-KK- 731

KAPI - KAPAK KİLİTLERİ
DOOR - LID LOCKS

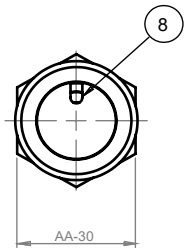

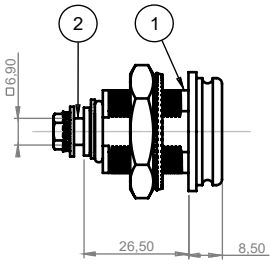

GÖVDE KOVANI	BODY SLEEVE
Zamak#5	Zamak#5
Çinko Kaplı	Zinc Coating
Paslanmaz Kapak	Stainless Cover

ÜRÜN KODU: MM-KK- 752

KAPI - KAPAK KİLİTLERİ
DOOR - LID LOCKS

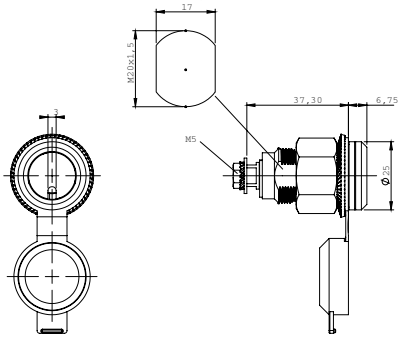

KAPI KAPAK KİLİDİ	DOOR LOCK
Siyah Çinko Nikel Kaplama	Zinc Nickel Coating Black
Zamak#5 Gövde	Zamak#5 Body
90⁰	90⁰
M20x1,5	M20x1,5

ÜRÜN KODU: MM-KK-162

KAPI - KAPAK KİLİTLERİ
DOOR - LID LOCKS

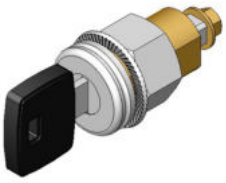

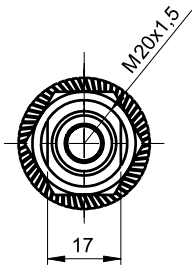

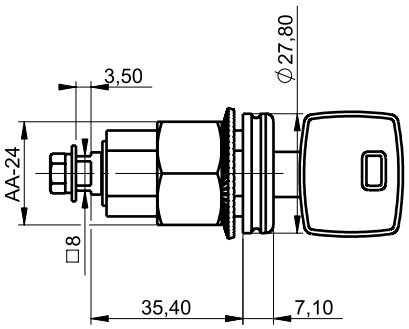

KAPI - KAPAK KİLİDİ	DOOR - LID LOCK
Zamak #5	Zamak #5
6 Lamelli	With 6 Lamellas
Çinko Kaplı	Zinc Coating
Paslanmaz Kapak	Stainless Lid
180°	180°

ÜRÜN KODU: MM-KK-056

KAPI - KAPAK KİLİTLERİ
DOOR - LID LOCKS

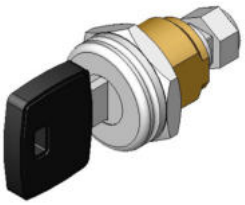

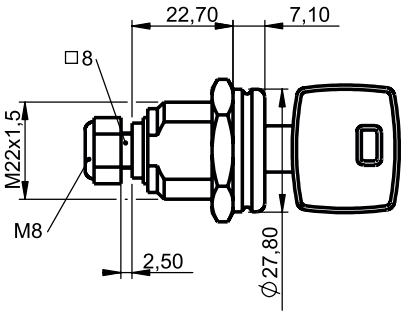

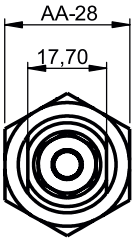

KAPI - KAPAK KİLİDİ	DOOR - LID LOCK
Zamak #5	Zamak #5
6 Lamelli	With 6 Lamellas
Çinko Kaplı	Zinc Coating
Paslanmaz Kapak	Stainless Lid
90°	90°

ÜRÜN KODU: MM-KK-057

KAPI - KAPAK KİLİTLERİ
DOOR - LID LOCKS

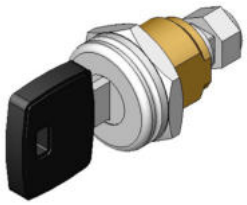

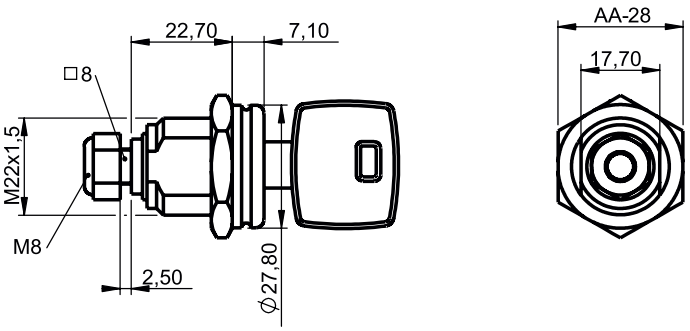

KAPI - KAPAK KİLİDİ	DOOR - LID LOCK
Zamak #5	Zamak #5
6 Lamelli	With 6 Lamellas
Çinko Kaplı	Zinc Coating
Paslanmaz Kapak	Stainless Lid
180°	180°

ÜRÜN KODU: MM-KK-060

KAPI - KAPAK KİLİTLERİ
DOOR - LID LOCKS

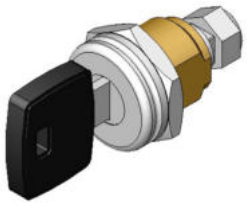

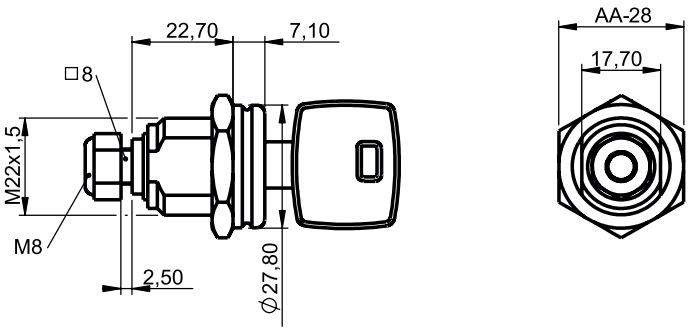

KAPI - KAPAK KİLİDİ	DOOR - LID LOCK
Zamak #5	Zamak #5
6 Lamelli	With 6 Lamellas
Çinko Kaplı	Zinc Coating
Paslanmaz Kapak	Stainless Lid
Tek Yönlü Anahtar Çıkışı	One Way Key Exit

ÜRÜN KODU: MM-KK-080

KAPI - KAPAK KİLİTLERİ
DOOR - LID LOCKS

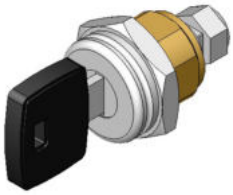

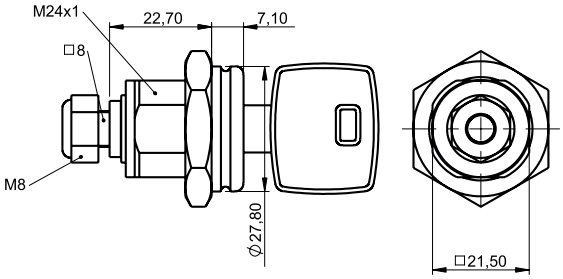

KAPI - KAPAK KİLİDİ	DOOR - LID LOCK
Zamak #5	Zamak #5
6 Lamelli	With 6 Lamellas
Çinko Kaplı	Zinc Coating
Paslanmaz Kapak	Stainless Lid
180°	180°

ÜRÜN KODU: MM-KK-105

KAPI - KAPAK KİLİTLERİ
DOOR - LID LOCKS

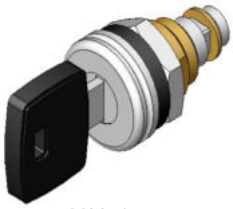

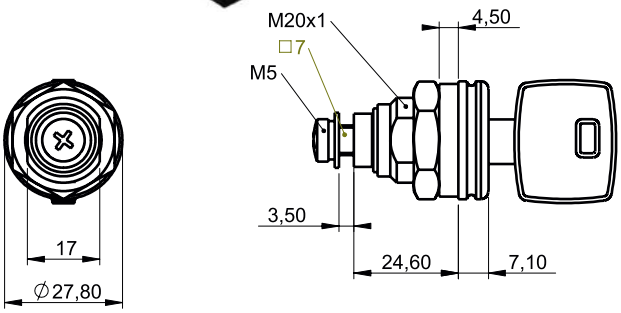

KAPI - KAPAK KİLİDİ	DOOR - LID LOCK
Zamak #5	Zamak #5
6 Lamelli	With 6 Lamellas
Çinko Kaplı	Zinc Coating
Paslanmaz Kapak	Stainless Lid
90°	90°

ÜRÜN KODU: MM-KK-252

KAPI - KAPAK KİLİTLERİ
DOOR - LID LOCKS

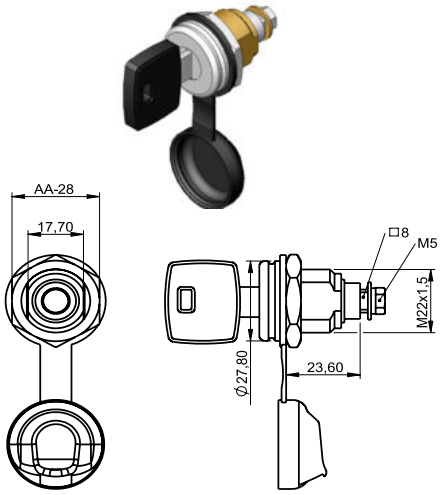

KAPI - KAPAK KİLİDİ	DOOR - LID LOCK
Zamak #5	Zamak #5
6 Lamelli	With 6 Lamellas
Çinko Kaplı	Zinc Coating
Paslanmaz Kapak	Stainless Lid
90°	90°

ÜRÜN KODU: MM-KK-299

KAPI - KAPAK KİLİTLERİ
DOOR - LID LOCKS

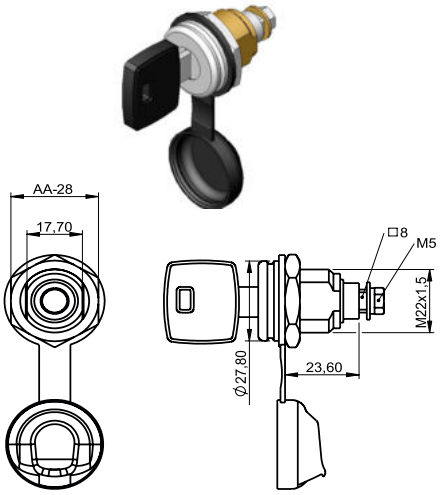

KAPI - KAPAK KİLİDİ	DOOR - LID LOCK
Zamak #5	Zamak #5
6 Lamelli	With 6 Lamellas
Çinko Kaplı	Zinc Coating
Paslanmaz Kapak	Stainless Lid
Tek Yönlü Anahtar Çıkışı	One Way Key Exit

ÜRÜN KODU: MM-KK-122

KAPI - KAPAK KİLİTLERİ
DOOR - LID LOCKS

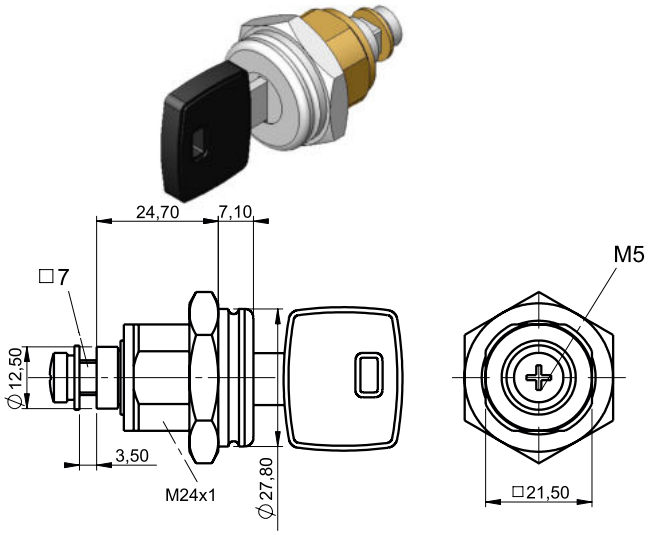

KAPI - KAPAK KİLİDİ	DOOR - LID LOCK
Zamak #5	Zamak #5
6 Lamelli	With 6 Lamellas
Çinko Kaplı	Zinc Coating
Paslanmaz Kapak	Stainless Lid
180°	180°

ÜRÜN KODU: MM-KK-322

KAPI - KAPAK KİLİTLERİ
DOOR - LID LOCKS

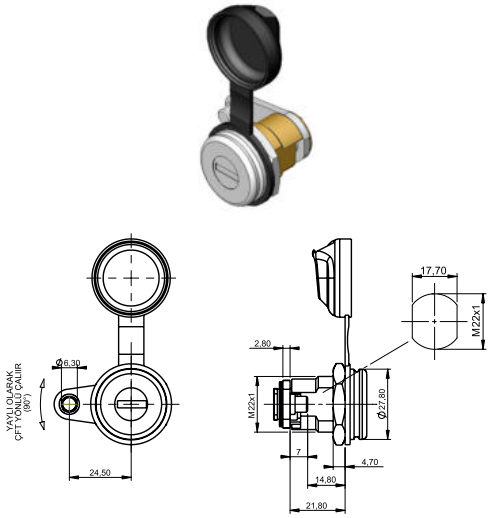

KAPI - KAPAK KİLİDİ	DOOR - LID LOCK
Zamak #5	Zamak #5
6 Lamelli	With 6 Lamellas
Çinko Kaplı	Zinc Coating
Paslanmaz Kapak	Stainless Lid
90°	90°

ÜRÜN KODU: MM-KK-128

KAPI - KAPAK KİLİTLERİ
DOOR - LID LOCKS

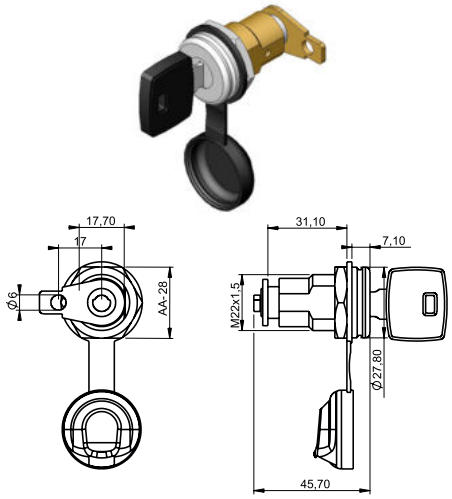

KAPI - KAPAK KİLİDİ	DOOR - LID LOCK
Zamak #5	Zamak #5
5 Lamelli	With 5 Lamellas
Çinko Kaplı	Zinc Coating
Paslanmaz Kapak	Stainless Lid

ÜRÜN KODU: MM-KK-126

KAPI - KAPAK KİLİTLERİ
DOOR - LID LOCKS

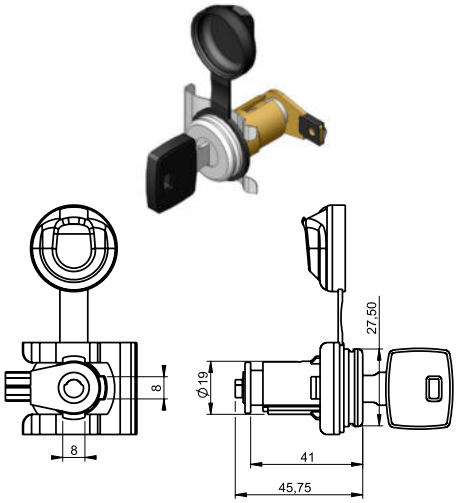

KAPI - KAPAK KİLİDİ	DOOR - LID LOCK
Zamak #5	Zamak #5
5 Lamelli	With 5 Lamellas
Çinko Kaplı	Zinc Coating
Paslanmaz Kapak	Stainless Lid

ÜRÜN KODU: MM-KK-346

KAPI - KAPAK KİLİTLERİ
DOOR - LID LOCKS

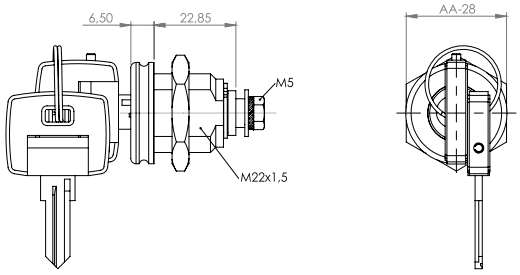

KAPI - KAPAK KİLİDİ	DOOR - LID LOCK
Zamak #5	Zamak #5
Paslanmaz Kapak	Stainless Lid
Çinko Kaplı	Zinc Coating
5 Lamelli	With 5 Lamellas
90°	90°
2 Anahtarlı	With 2 Keys

ÜRÜN KODU: MM-KK-368

KAPI - KAPAK KİLİTLERİ
DOOR - LID LOCKS

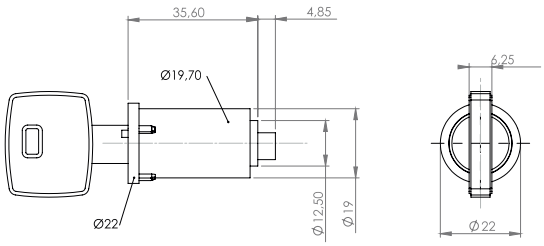

KAPI - KAPAK KİLİDİ	DOOR - LID LOCK
2 Anahtarlı	with 2 Keys
Zamak#5	Zamak#5
Paslanmaz Kapak	Stainless Lid
Siyah Boyalı	Painted Black
6 Lamelli	With 6 Lamellas
180°	180°

ÜRÜN KODU: MM-KK-410

KAPI - KAPAK KİLİTLERİ
DOOR - LID LOCKS

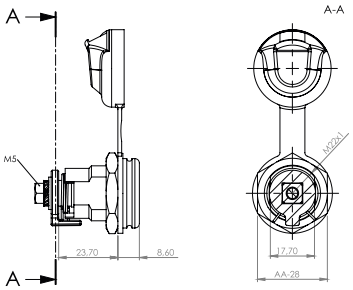

YAYLI KAPI - KAPAK KİLİDİ	DOOR - LID LOCK WITH SPRING
Zamak #5	Zamak #5
Paslanmaz Kapak	Stainless Lid
Çinko Kaplı	Zinc Coating
6 Lamelli	With 6 Lamellas
2 Yönlü 90° Çalışma (Sağ ve Sol)	Two Way Working 90° (Left And Right)

ÜRÜN KODU: MM-KK-433

KAPI - KAPAK KİLİTLERİ
DOOR - LID LOCKS

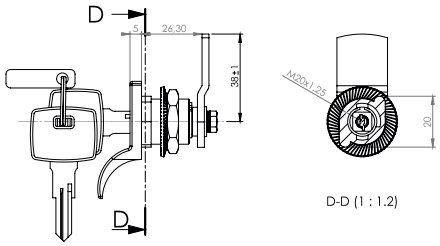

KAPI - KAPAK KİLİDİ	DOOR - LID LOCK
2 Anahtarlı	With 2 Keys
Zamak #5	Zamak #5
Paslanmaz Kapak	Stainless Lid
Çinko Kaplı	Zinc Coating
5 Lamelli	With 5 Lamellas
180°	180°

ÜRÜN KODU: MM-KK-437

KAPI - KAPAK KİLİTLERİ
DOOR - LID LOCKS

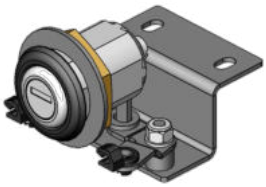

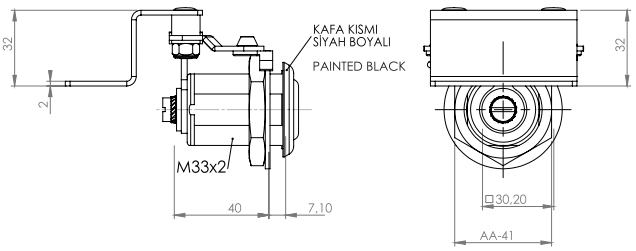

KAPI - KAPAK KİLİDİ	DOOR - LID LOCK
Zamak #5	Zamak #5
Paslanmaz Kaplama	Stainless Lid
Çinko-Nikel Kaplama	Zinc Nickel Coating
6 Lamelli	With 6 Lamellas

ÜRÜN KODU: MM-KK-441

KAPI - KAPAK KİLİTLERİ
DOOR - LID LOCKS

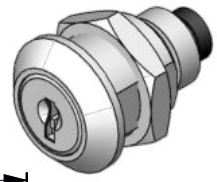

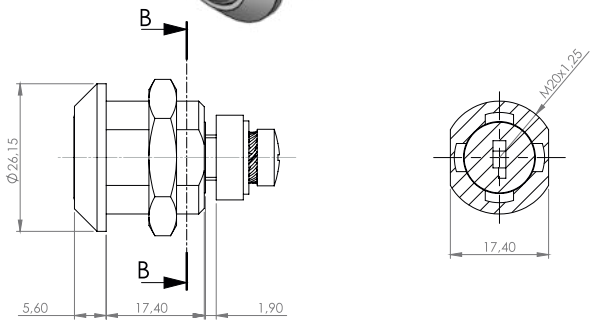

ÇEKMECE KİLİDİ	DRAWER LOCK
Zamak #5	Zamak #5
Paslanmaz Kapak	Stainless Lid
5 Lamelli	With 5 Lamellas
90°	90°
Mandalsız	Without Latch

ÜRÜN KODU: MM-KK-609

KAPI - KAPAK KİLİTLERİ
DOOR - LID LOCKS

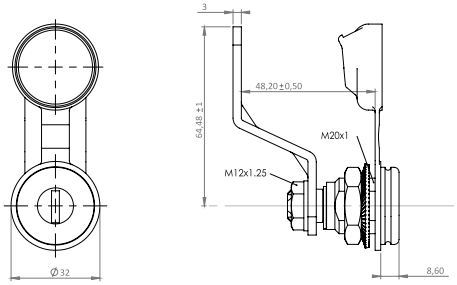

KAPI - KAPAK KİLİDİ	DOOR - LID LOCK
Zamak #5	Zamak #5
Paslanmaz Kapak	Stainless Lid
Çinko Kaplı	Zinc Coating
6 Lamelli	With 6 Lamellas
90°	90°

ÜRÜN KODU: MM-KK-005/061

KAPI - KAPAK KİLİTLERİ
DOOR - LID LOCKS

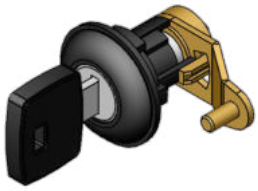

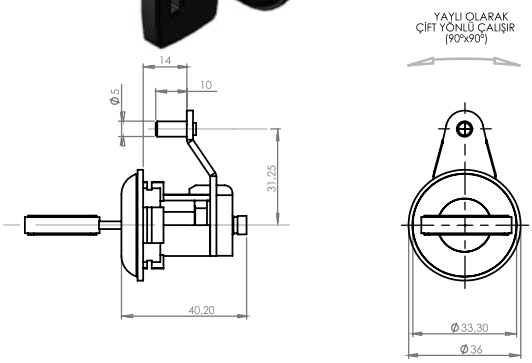

AKSAM KİLİDİ	DOOR LOCK
Zamak #5	Zamak #5
6 Lamelli	With 6 Lamellas
Sağ/Sol	Right/Left
Siyah Boyalı	Painted Black

ÜRÜN KODU: MM-KK-022

KAPI - KAPAK KİLİTLERİ
DOOR - LID LOCKS

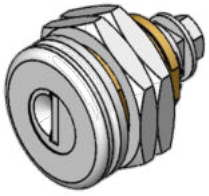

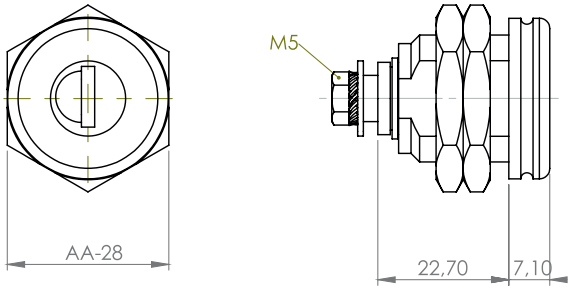

KAPI - KAPAK KİLİDİ	DOOR - LID LOCK
Zamak #5	Zamak #5
Paslanmaz Kapak	Stainless Lid
Çinko Kaplı	Zinc Coating
6 Lamelli	With 6 Lamellas
2 Somunlu	With 2 Nuts

ÜRÜN KODU: MM-KK-049

KAPI - KAPAK KİLİTLERİ
DOOR - LID LOCKS

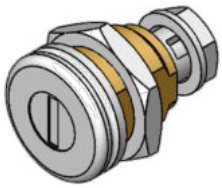

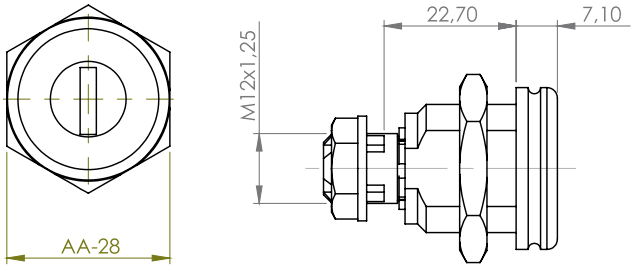

KAPI - KAPAK KİLİDİ	DOOR - LID LOCK
Zamak#5	Zamak#5
Paslanmaz Kapak	Stainless Lid
Çinko Kaplı	Zinc Coating
6 Lamelli	With 6 Lamellas
90°	90°

ÜRÜN KODU: MM-KK-085

KAPI - KAPAK KİLİTLERİ
DOOR - LID LOCKS

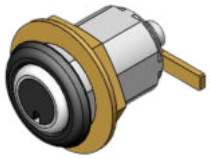

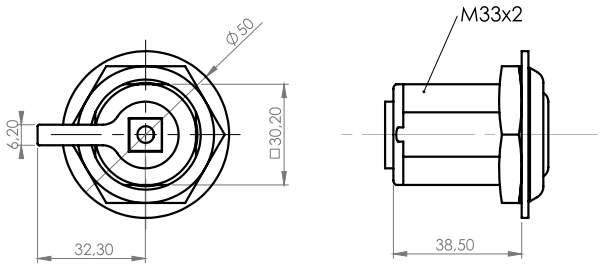

KAPI KİLİDİ	DOOR LOCK
Alüminyum Gövde	Alüminium Body
Silindirsiz	Without Cylinder

ÜRÜN KODU: MM-KK-301

KAPI - KAPAK KİLİTLERİ
DOOR - LID LOCKS

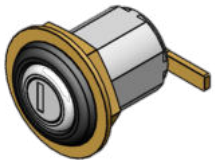

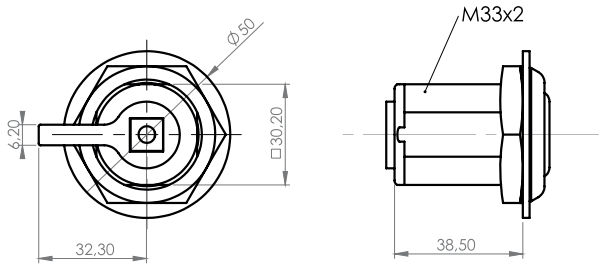

KAPI KİLİDİ	DOOR LOCK
Alüminyum Gövde	Alüminium Body
2 Anahtarlı	With 2 Keys
6 Lamelli	With 6 Lamellas

ÜRÜN KODU: MM-KK-155

KAPI - KAPAK KİLİTLERİ
DOOR - LID LOCKS

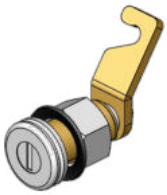

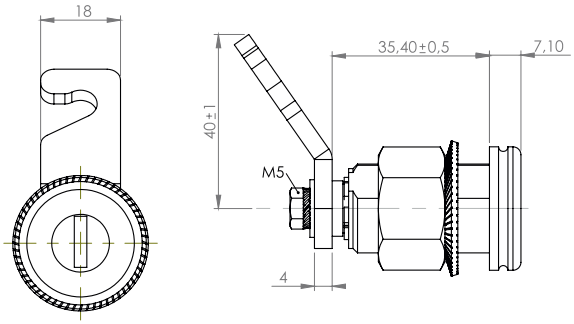

KAPI - KAPAK KİLİDİ	DOOR - LID LOCK
Zamak #5	Zamak #5
Paslanmaz Kapak	Stainless Lid
Çinko-Nikel Kaplı	Zinc Nickel Coating
6 Lamelli	With 6 Lamellas
Alüminyum Somunlu	With Aluminium Nut

ÜRÜN KODU: MM-KK-261

KAPI - KAPAK KİLİTLERİ
DOOR - LID LOCKS

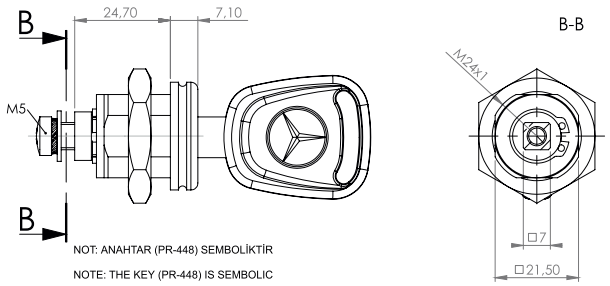

KAPI - KAPAK KİLİDİ	DOOR - LID LOCK
Zamak #5	Zamak #5
Paslanmaz Kapak	Stainless Lid
Çinko Kaplı	Zinc Coating
6 Lamelli	With 6 Lamellas
180°	180°

ÜRÜN KODU: MM-KK-289

KAPI - KAPAK KİLİTLERİ
DOOR - LID LOCKS

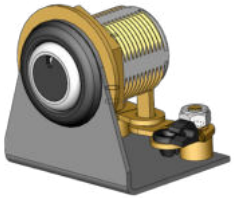

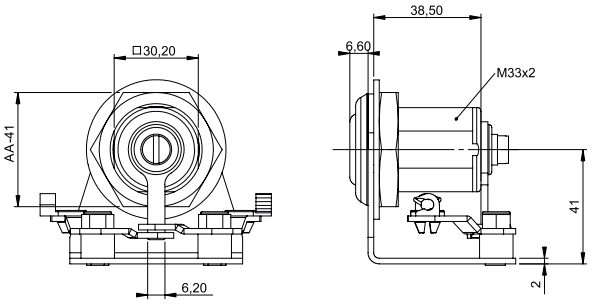

KAPAK KİLİDİ	LID LOCK
Alüminyum Gövde	Aluminium Body
DKP	DKP Sheet Metal
Çinko-Nikel Kaplama	Zinc Nickel Coating
Silindirsiz	No Cylinder

ÜRÜN KODU: MM-KK-234

KAPI - KAPAK KİLİTLERİ
DOOR - LID LOCKS

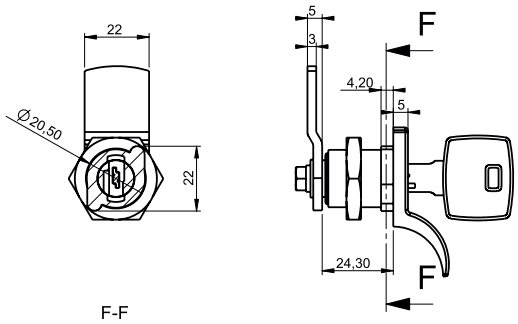

KAPI - KAPAK KİLİDİ	DOOR - LID LOCK
Zamak #5	Zamak #5
2 Anahtarlı	With 2 Keys
5 Lamelli	With 5 Lamellas
Nikelaj Kaplama	Nickel-Plated Coating

ÜRÜN KODU: MM-KK-288

KAPI - KAPAK KİLİTLERİ
DOOR - LID LOCKS

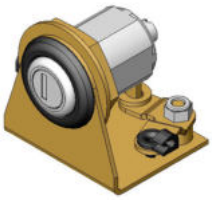

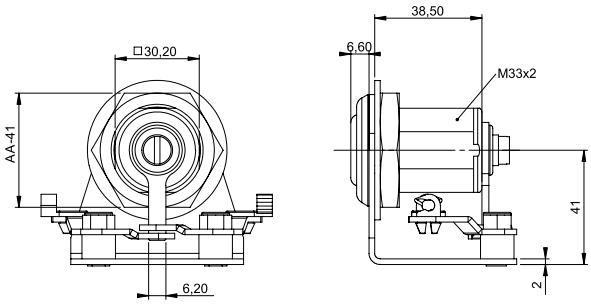

KAPAK KİLİDİ	LID LOCK
Alüminyum Gövde	Aluminium Body
6 Lamelli	With 6 Lamellas
DKP	DKP Sheet Metal
Çinko-Nikel Kaplama	Zinc Nickel Coating

ÜRÜN KODU: MM-KK-042

KAPI - KAPAK KİLİTLERİ
DOOR - LID LOCKS

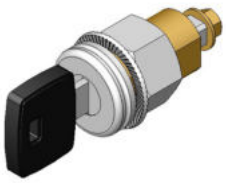

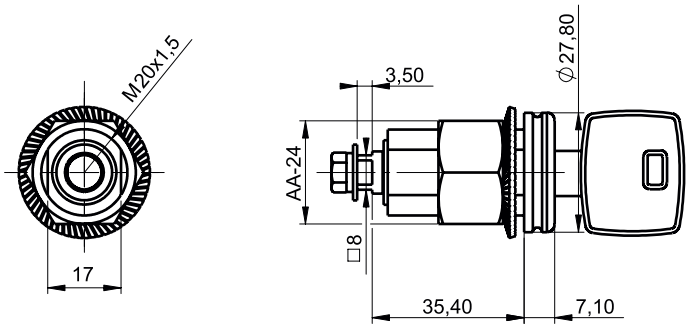

KAPI - KAPAK KİLİDİ	DOOR - LID LOCK
Zamak #5	Zamak #5
6 Lamelli	With 6 Lamellas
Çinko Kaplı	Zinc Coating
Paslanmaz Kapak	Stainless Lid
90°	90°

ÜRÜN KODU: PR-PL-141

KAPI - KAPAK KİLİTLERİ
DOOR - LID LOCKS

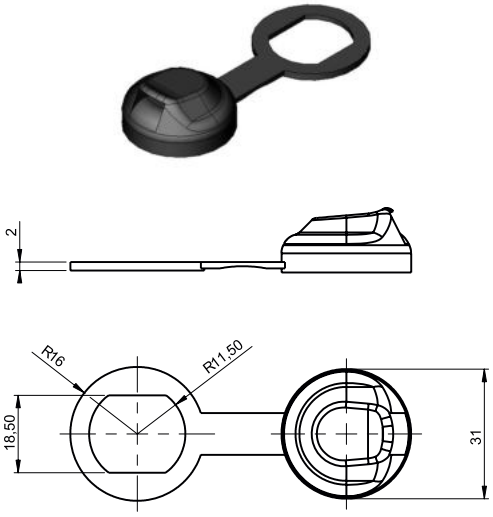

KİLİT KAPAĞI	LOCK LID
Plastik	Plastic
Siyah	Black

ÜRÜN KODU: PR-PL-368

KAPI - KAPAK KİLİTLERİ
DOOR - LID LOCKS

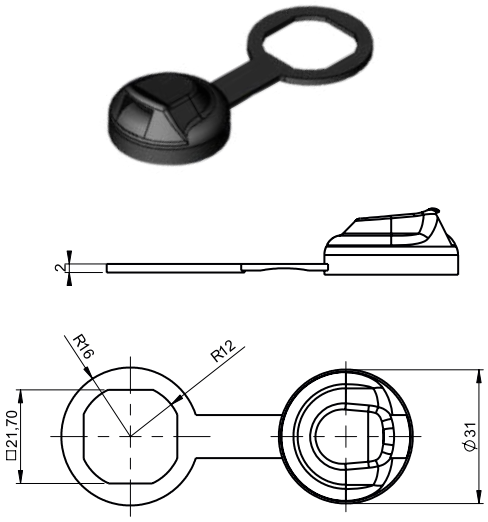

KİLİT KAPAĞI	LOCK LID
Plastik	Plastic
Siyah	Black

ÜRÜN KODU: PR-PL-257

KAPI - KAPAK KİLİTLERİ
DOOR - LID LOCKS

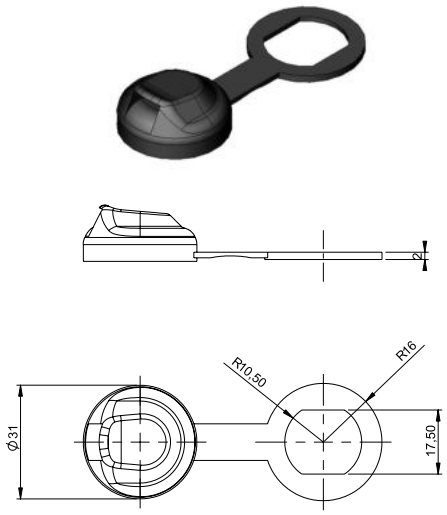

KİLİT KAPAĞI	LOCK LID
Plastik	Plastic
Siyah	Black

ÜRÜN KODU: PR-PL-1075

KAPI - KAPAK KİLİTLERİ
DOOR - LID LOCKS

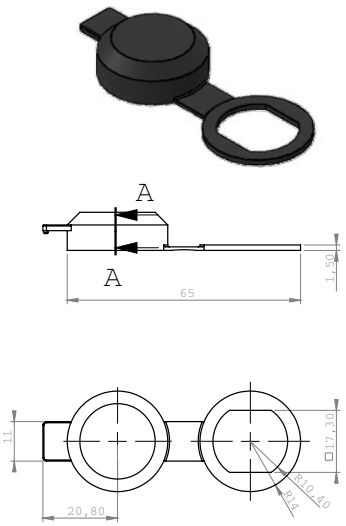

KİLİT KAPAĞI	LOCK LID
Plastik	Plastic
Siyah	Black

KARE - ÜÇGEN - DÜZ KİLİTLER
SQUARE - TRIANGLE - FLAT LOCKS

ÜRÜN KODU: MM-KR-093

KARE - ÜÇGEN - DÜZ KİLİTLER
SQUARE - TRIANGLE - FLAT LOCKS

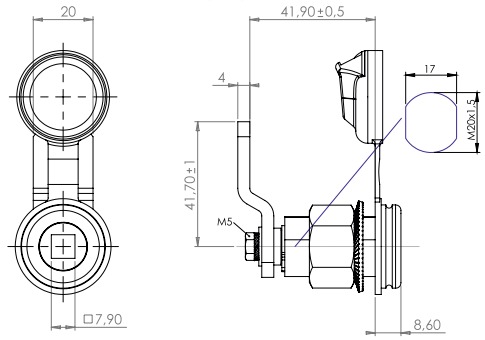

KARE KİLİT	SQUARE LOCK
Zamak#5	Zamak#5
Çinko Kaplı	Zinc Coating
Paslanmaz Kapak	Stainless Lid
90°	90°

ÜRÜN KODU: MM-KR-098

KARE - ÜÇGEN - DÜZ KİLİTLER
SQUARE - TRIANGLE - FLAT LOCKS

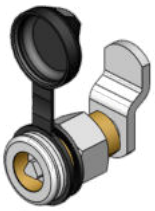

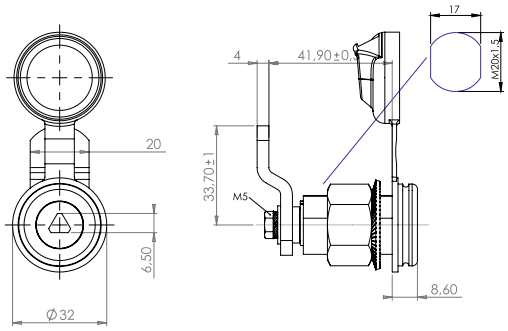

ÜÇGEN KİLİT	TRIANGLE LOCK
Zamak#5	Zamak#5
Çinko Kaplı	Zinc Coating
Paslanmaz Kapak	Stainless Lid
90°	90°

ÜRÜN KODU: MM-KR-103

KARE - ÜÇGEN - DÜZ KİLİTLER
SQUARE - TRIANGLE - FLAT LOCKS

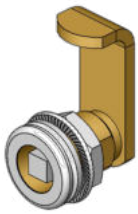

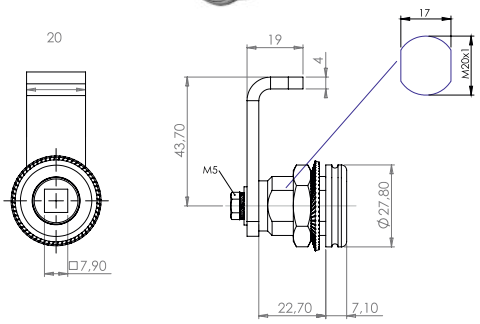

KARE KİLİT	SQUARE LOCK
Zamak#5	Zamak#5
Çinko Kaplı	Zinc Coating
Paslanmaz Kapak	Front Surface Stainless Lid
90°	90°

ÜRÜN KODU: MM-KR-110

KARE - ÜÇGEN - DÜZ KİLİTLER
SQUARE - TRIANGLE - FLAT LOCKS

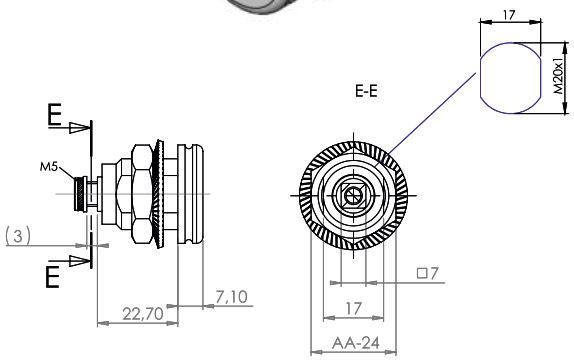

KARE KİLİT	SQUARE LOCK
Zamak#5	Zamak#5
Çinko Kaplı	Zinc Coating
Paslanmaz Kapak	Stainless Lid
90°	90°

ÜRÜN KODU: MM-KR-574

KARE - ÜÇGEN - DÜZ KİLİTLER
SQUARE - TRIANGLE - FLAT LOCKS

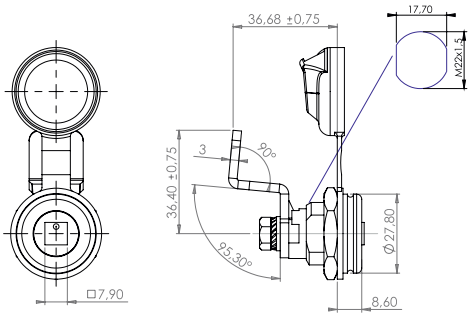

KARE KİLİT	SQUARE LOCK
Otomat Gövde	Steel Material Body
Çinko Nikel Kaplı	Zinc Nickel Coating
Paslanmaz Kapak	Stainless Lid
90° veya 180° Çalışma Açısı	90° veya 180° Working Range

ÜRÜN KODU: MM-KR-577

KARE - ÜÇGEN - DÜZ KİLİTLER
SQUARE - TRIANGLE - FLAT LOCKS

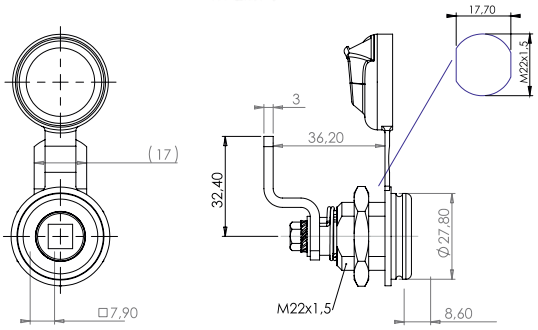

KARE KİLİT	SQUARE LOCK
Zamak#5	Zamak#5
Çinko Kaplı	Zinc Coating
Paslanmaz Kapak	Stainless Lid
90°	90°

ÜRÜN KODU: MM-KR-116

KARE - ÜÇGEN - DÜZ KİLİTLER
SQUARE - TRIANGLE - FLAT LOCKS

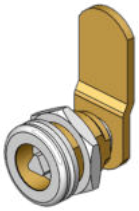

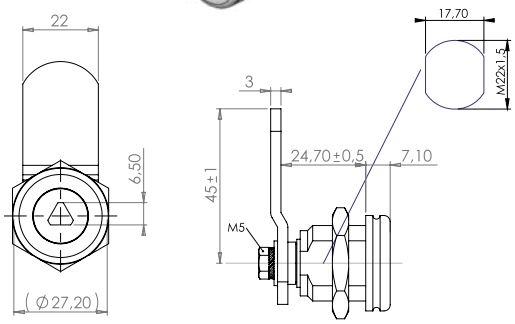

ÜÇGEN KİLİT	TRIANGLE LOCK
Zamak#5	Zamak#5
Çinko Kaplı	Zinc Coating
Paslanmaz Kapak	Stainless Lid
90°	90°

ÜRÜN KODU: MM-KR-215

KARE - ÜÇGEN - DÜZ KİLİTLER
SQUARE - TRIANGLE - FLAT LOCKS

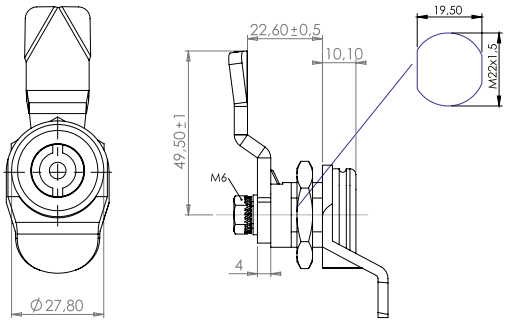

PANO KİLİT	PANEL LOCK
Zamak#5	Zamak#5
Çinko Kaplı	Zinc Coating
Paslanmaz Kapak	Stainless Lid
90°	90°

ÜRÜN KODU: MM-KR-388

KARE - ÜÇGEN - DÜZ KİLİTLER
SQUARE - TRIANGLE - FLAT LOCKS

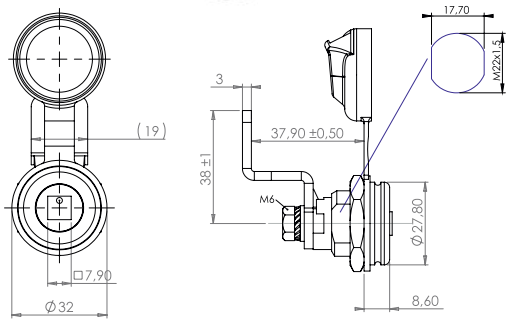

KARE KİLİT	SQUARE LOCK
Otomat Gövde	Steel Material Body
Çinko Nikel Kaplı	Zinc Nickel Coating
Paslanmaz Kapak	Stainless Lid
90° veya 180° Çalışma Açısı	90° or 180° Working Range

ÜRÜN KODU: MM-KR-403

KARE - ÜÇGEN - DÜZ KİLİTLER
SQUARE - TRIANGLE - FLAT LOCKS

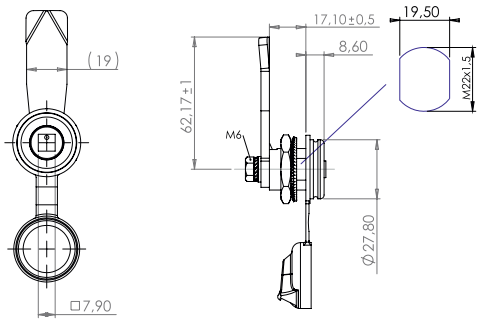

KARE KİLİT	SQUARE LOCK
Otomat Gövde	Steel Material Body
Çinko Nikel Kaplı	Zinc Nickel Coating
Paslanmaz Kapak	Stainless Lid
90°	90°

ÜRÜN KODU: MM-KR-305

KARE - ÜÇGEN - DÜZ KİLİTLER
SQUARE - TRIANGLE - FLAT LOCKS

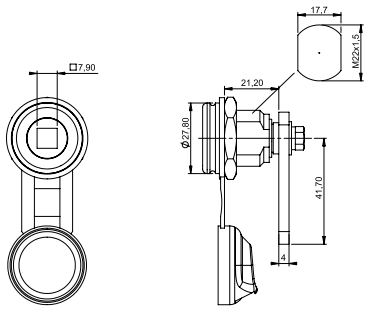

KARE KİLİT	SQUARE LOCK
Zamak#5	Zamak#5
Çinko Kaplı	Zinc Coating
90°-125° Çalışma Aralığı	90°-125° Working Range
Paslanmaz Kapak	Stainless Lid

ÜRÜN KODU: MM-KR-306

KARE - ÜÇGEN - DÜZ KİLİTLER
SQUARE - TRIANGLE - FLAT LOCKS

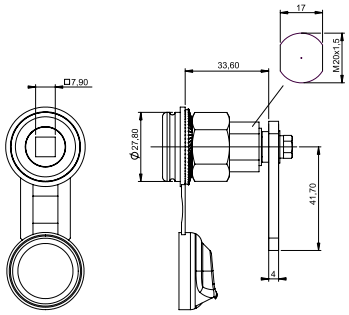

KARE KİLİT	SQUARE LOCK
Zamak#5	Zamak#5
Çinko Kaplı	Zinc Coating
Paslanmaz Kapak	Stainless Lid

ÜRÜN KODU: MM-KR-310

KARE - ÜÇGEN - DÜZ KİLİTLER
SQUARE - TRIANGLE - FLAT LOCKS

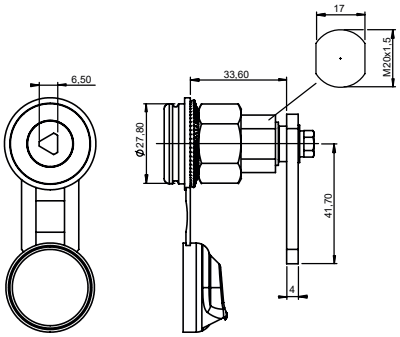

ÜÇGEN KİLİT	TRIANGLE LOCK
Zamak#5	Zamak#5
Çinko Kaplı	Zinc Coating
Paslanmaz Kapak	Stainless Lid

ÜRÜN KODU: MM-KR-308

KARE - ÜÇGEN - DÜZ KİLİTLER
SQUARE - TRIANGLE - FLAT LOCKS

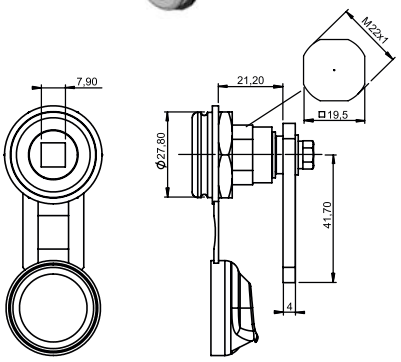

KARE KİLİT	SQUARE LOCK
Zamak#5	Zamak#5
Çinko Kaplı	Zinc Coating
Paslanmaz Kapak	Stainless Lid

ÜRÜN KODU: MM-KR-309/311

KARE - ÜÇGEN - DÜZ KİLİTLER
SQUARE - TRIANGLE - FLAT LOCKS

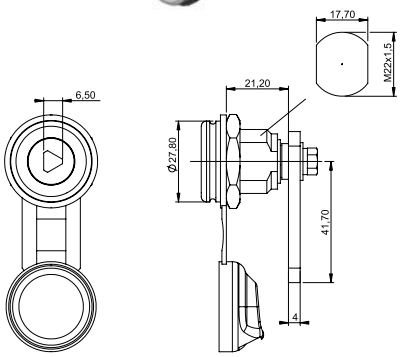

ÜÇGEN KİLİT	TRIANGLE LOCK
Zamak#5	Zamak#5
Çinko Kaplı	Zinc Coating
90°-125° Çalışma Aralığı	90°-125° Working Range
Paslanmaz Kapak	Stainless Lid

ÜRÜN KODU: MM-KR-314

KARE - ÜÇGEN - DÜZ KİLİTLER
SQUARE - TRIANGLE - FLAT LOCKS

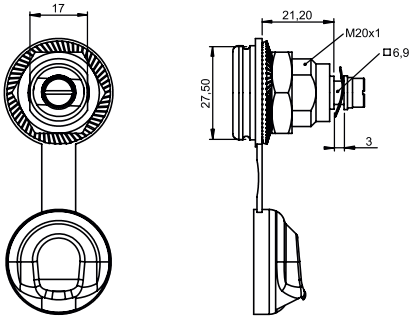

DÜZ KİLİT	FLAT LOCK
Zamak#5	Zamak#5
Çinko Kaplı	Zinc Coating
Paslanmaz Kapak	Stainless Lid

ÜRÜN KODU: PR-ZM-506

KARE - ÜÇGEN - DÜZ KİLİTLER
SQUARE - TRIANGLE - FLAT LOCKS

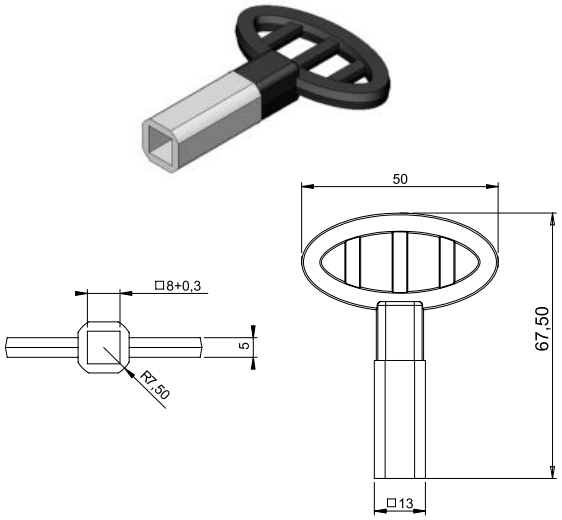

KARE ANAHTAR	SQUARE KEY
8 mm	8 mm
Zamak#5	Zamak#5

ÜRÜN KODU: PR-ZM-507

KARE - ÜÇGEN - DÜZ KİLİTLER
SQUARE - TRIANGLE - FLAT LOCKS

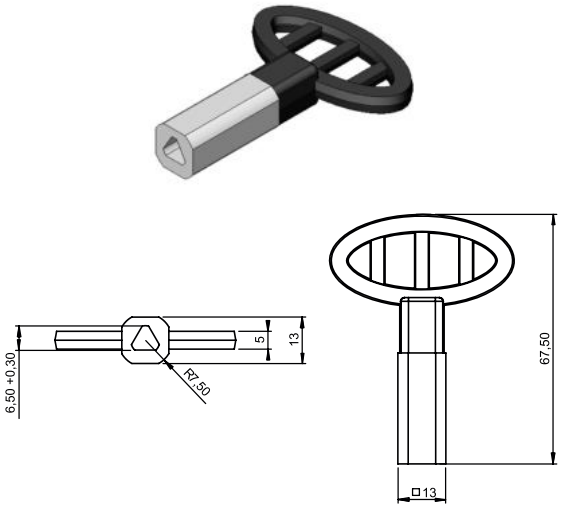

ÜÇGEN ANAHTAR	TRIANGLE KEY
6,5 mm	6,5 mm
Zamak#5	Zamak#5

ÜRÜN KODU: PR-OT-432

KARE - ÜÇGEN - DÜZ KİLİTLER
SQUARE - TRIANGLE - FLAT LOCKS

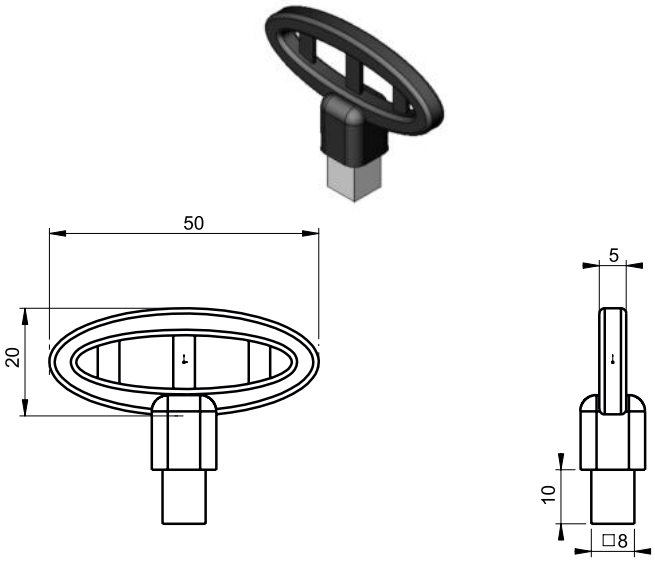

KARE ANAHTAR	SQUARE KEY
8 mm	8 mm
Otomat Malzeme	Steel Material

ÜRÜN KODU: PR-ZM-1083

KARE - ÜÇGEN - DÜZ KİLİTLER
SQUARE - TRIANGLE - FLAT LOCKS

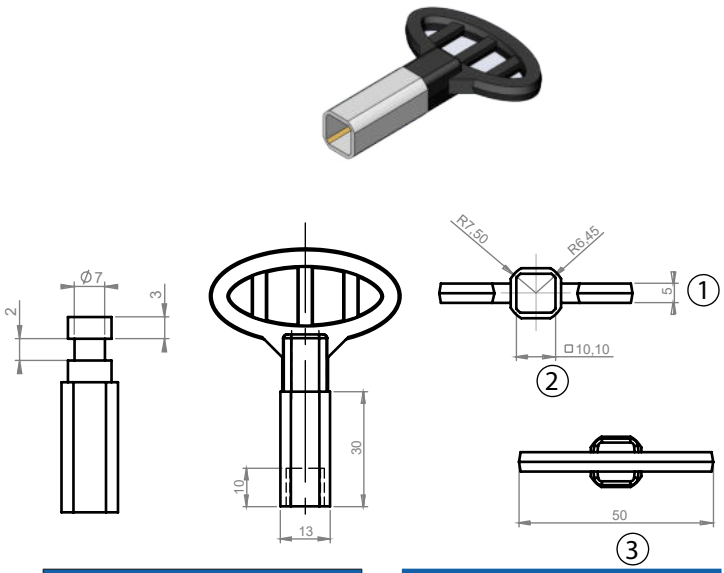

KARE ANAHTAR	SQUARE KEY
10 mm	10 mm
Zamak#5	Zamak#5

ÜRÜN KODU:
MM-KR-766

KARE - ÜÇGEN - DÜZ KİLİTLER
SQUARE - TRIANGLE - FLAT LOCKS

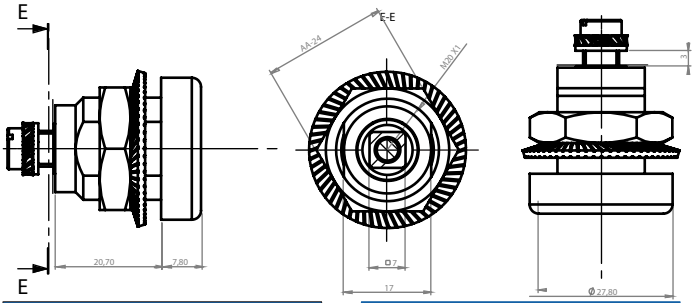

KARE KİLİT
Kare-10 mm
Zamak#5
Çinko-Nikel Kaplı
Paslanmaz Kapak
90°

SQUARE LOCK
Square-10 mm
Zamak#5
Zinc Nickel Coating
Stainless Lid
90°

KURTAĞZI VE SAC KİLİTLERİ
LATCHES AND SHEET LOCKS

ÜRÜN KODU: MM-KU-342/343

KURTAĞZI VE SAC KİLİTLERİ
LATCHES AND SHEET LOCKS

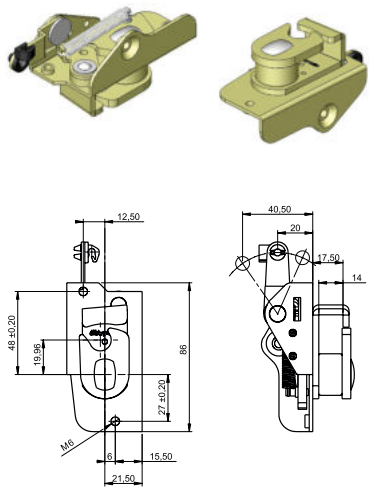

KURTAĞZI KİLİT	SPAGNOLET LOCK
Alkali Çinko Kaplı	Alkaline - Zinc Coating
DKP - HRP	DKP - HRP Sheet Metal
3 Vidalı	With 3 Screws
Sağ/Sol	Right/Left

ÜRÜN KODU: MM-KU-347/348

KURTAĞZI VE SAC KİLİTLERİ
LATCHES AND SHEET LOCKS

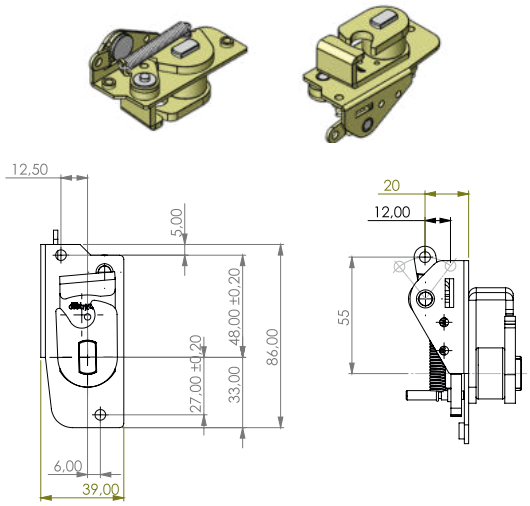

KURTAĞZI KİLİT	SPAGNOLET LOCK
Çinko Kaplı	Zinc Coating
DKP - HRP	DKP - HRP Sheet Metal
2 Vidalı	With 2 Screws
Sağ/Sol	Right/Left
Uzun Pinli	With Long Pin

ÜRÜN KODU: MM-KU-472/473

KURTAĞZI VE SAC KİLİTLERİ
LATCHES AND SHEET LOCKS

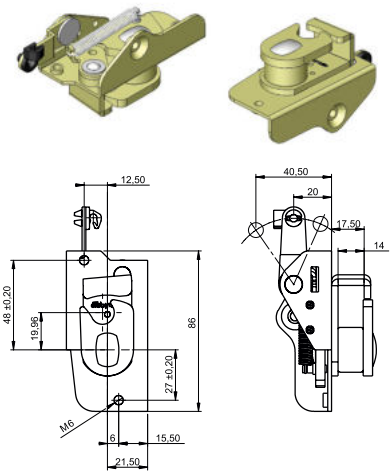

KURTAĞZI KİLİT	SPAGNOLET LOCK
Çinko-Nikel Kaplı	Zinc Nickel Coating
DKP - HRP	DKP - HRP Sheet Metal
3 Vidalı	With 3 Screws
Sağ/Sol	Right/Left
600 Saat Korozyon Dayınımı	600 Hours Corrosion Resistance

ÜRÜN KODU: MM-KU-431/432

KURTAĞZI VE SAC KİLİTLERİ
LATCHES AND SHEET LOCKS

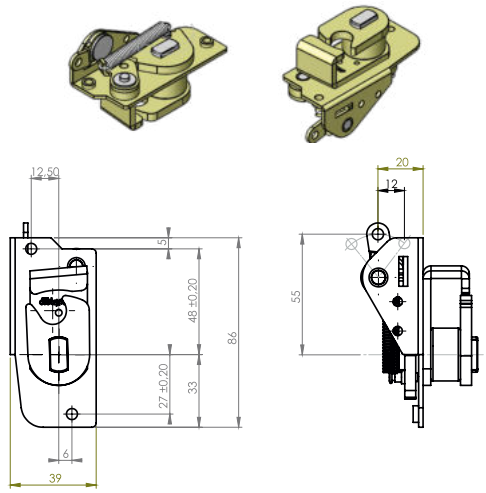

KURTAĞZI KİLİT	SPAGNOLET LOCK
Çinko-Nikel Kaplı	Zinc Nickel Coating
DKP - HRP	DKP - HRP Sheet Metal
2 Vidalı	With 2 Screws
Sağ/Sol	Right/Left
Kısa Mandallı	With Short Latch

ÜRÜN KODU: MM-KU-449/450 — KURTAĞZI VE SAC KİLİTLERİ / LATCHES AND SHEET LOCKS

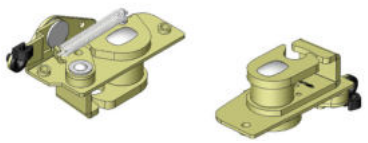

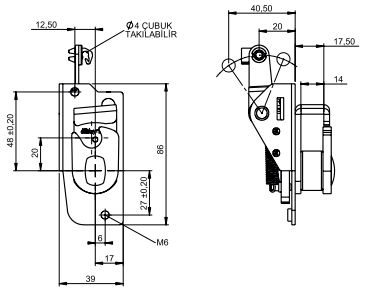

KURTAĞZI KİLİT	SPAGNOLET LOCK
Çinko-Nikel Kaplı	Zinc Nickel Coating
DKP - HRP	DKP - HRP Sheet Metal
2 Vidalı	With 2 Screws
Sağ/Sol	Right/Left
600 Saat Korozyon Dayınımı	600 Hours Corrosion Resistance

ÜRÜN KODU: MM-KU-470/471 — KURTAĞZI VE SAC KİLİTLERİ / LATCHES AND SHEET LOCKS

Konnektör İle Uyumlu

Compatible with Connector

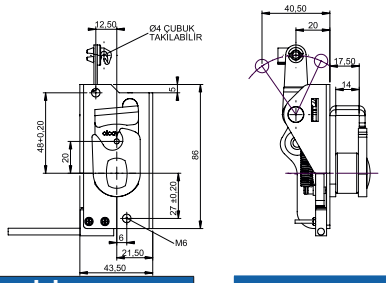

KURTAĞZI KİLİT	SPAGNOLET LOCK
Çinko-Nikel Kaplı	Zinc Nickel Coating
DKP - HRP	DKP - HRP Sheet Metal
3 Vidalı	With 3 Screws
Sağ/Sol	Right/Left
600 Saat Korozyon Dayınımı	600 Hours Corrosion Resistance
Mikrosiviçli(Su Geçirmez)	With Microswitch (Waterproof)

ÜRÜN KODU: MM-KU-264/265 — KURTAĞZI VE SAC KİLİTLERİ / LATCHES AND SHEET LOCKS

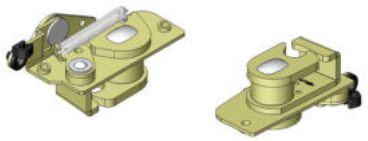

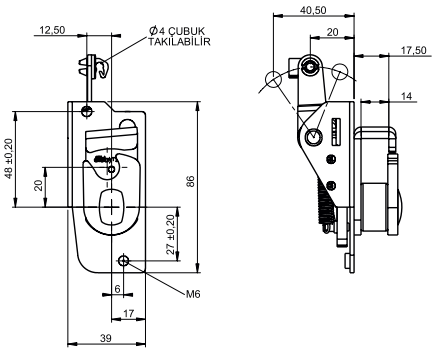

KURTAĞZI KİLİT	SPAGNOLET LOCK
Alkali - Çinko Kaplı	Alkaline Zinc Coating
DKP - HRP	DKP - HRP Sheet Metal
2 Vidalı	With 2 Screws
Sağ/Sol	Right/Left

ÜRÜN KODU: MM-KU-448 — KURTAĞZI VE SAC KİLİTLERİ / LATCHES AND SHEET LOCKS

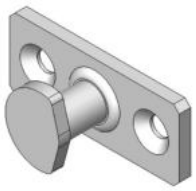

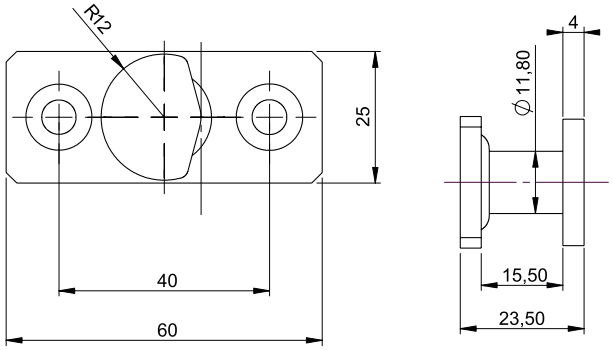

KURTAĞZI SAPLAMASI	STRIKER PIN
Çinko-Nikel Kaplı	Zinc Nickel Coating
HRP	HRP Sheet Metal
600 Saat Korozyon Dayınımı	600 Hours Corrosion Resistance

ÜRÜN KODU: MM-KU-266

KURTAĞZI VE SAC KİLİTLERİ
LATCHES AND SHEET LOCKS

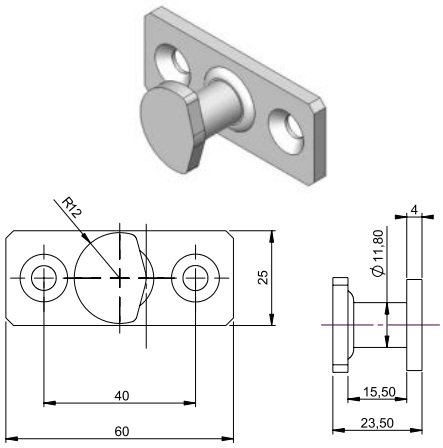

KURTAĞZI SAPLAMASI
Alkali - Çinko Kaplı
HRP

STRIKER PIN
Zinc Nickel Coating
HRP Sheet Metal

ÜRÜN KODU: MM-KU-586

KURTAĞZI VE SAC KİLİTLERİ
LATCHES AND SHEET LOCKS

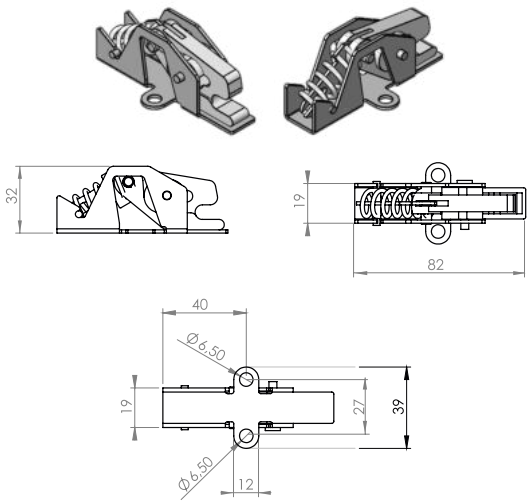

MİNİ YAYLI KURTAĞZI
Çinko Kaplı
DKP - HRP
2 Vidalı
Yaylı

LITTLE SPAGNOLET LOCK WITH SPRING
Zinc Coating
DKP - HRP Sheet Metal
With 2 Screws
With Spring

ÜRÜN KODU: MM-MU-259

KURTAĞZI VE SAC KİLİTLERİ
LATCHES AND SHEET LOCKS

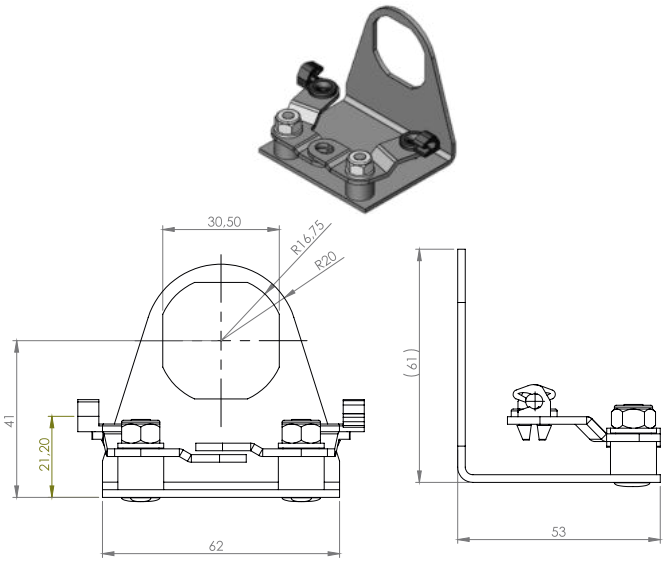

DELİKLİ BAĞLAMA PLAKASI
Çinko-Nikel Kaplı
DKP
600 Saat Korozyon Dayanımı

CONNECTION PLATE WITH HOLE
Zinc Nickel Coating
DKP Sheet Metal
600 Hours Corrosion Resistance

ÜRÜN KODU: MM-MU-069

KURTAĞZI VE SAC KİLİTLERİ
LATCHES AND SHEET LOCKS

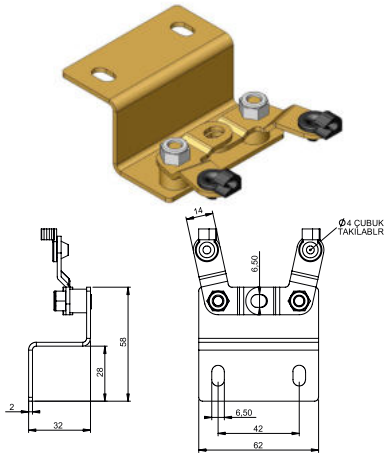

BAĞLAMA SACI
Çinko-Nikel Kaplı
DKP
600 Saat Korozyon Dayanımı

CONNECTION PLATE
Zinc Nickel Coating
DKP Sheet Metal
600 Hours Corrosion Resistance

ÜRÜN KODU: MM-Dİ-407

KURTAĞZI VE SAC KİLİTLERİ
LATCHES AND SHEET LOCKS

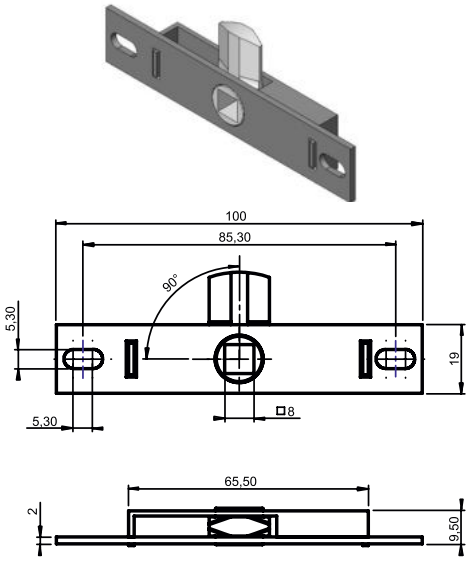

KAPAK KİLİT	LID LOCK
Çinko-Nikel Kaplı	Zinc Nickel Coating
HRP	HRP Sheet Metal
600 Saat Korozyon Dayanımı	600 Hours Corrosion Resistance

ÜRÜN KODU: MM-Dİ-185

KURTAĞZI VE SAC KİLİTLERİ
LATCHES AND SHEET LOCKS

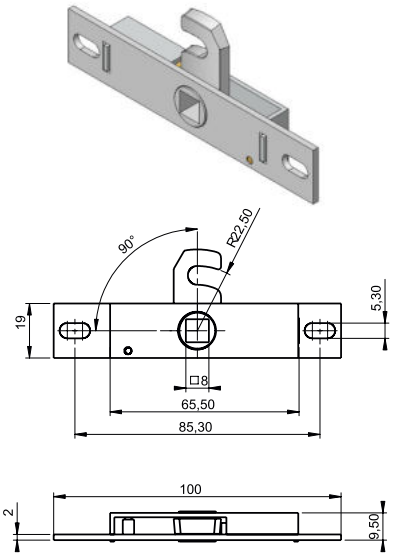

KAPAK KİLİT	LID LOCK
Çinko-Nikel Kaplı	Zinc Nickel Coating
DKP	DKP Sheet Metal
600 Saat Korozyon Dayanımı	600 Hours Corrosion Resistance

ÜRÜN KODU: MM-Dİ-086

KURTAĞZI VE SAC KİLİTLERİ
LATCHES AND SHEET LOCKS

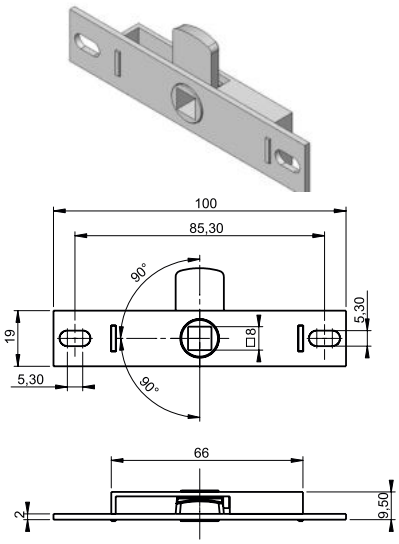

KAPAK KİLİDİ	LID LOCK
Çinko-Nikel Kaplı	Zinc Nickel Coating
DKP	DKP Sheet Metal
600 Saat Korozyon Dayanımı	600 Hours Corrosion Resistance

ÜRÜN KODU: MM-Dİ-351/352

KURTAĞZI VE SAC KİLİTLERİ
LATCHES AND SHEET LOCKS

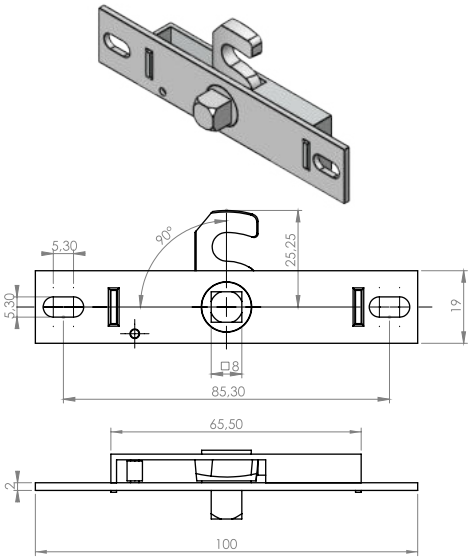

KAPAK KİLİT	LID LOCK
Çinko-Nikel Kaplı	Zinc Nickel Coating
DKP	DKP
Sağ/Sol	Right/Left
600 Saat Korozyon Dayanamı	600 Hours Corrosion Resistance

ÜRÜN KODU: MM-MU-302/303

KURTAĞZI VE SAC KİLİTLERİ
LATCHES AND SHEET LOCKS

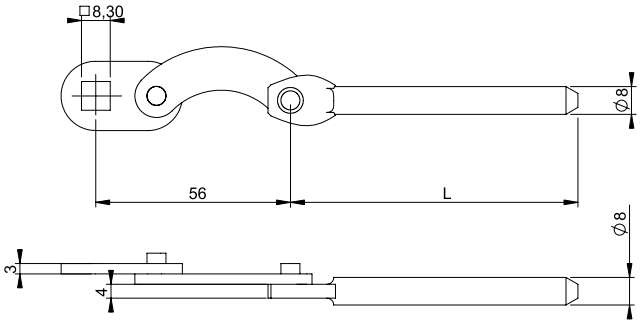

KİLİTLEME MAFSALI	LOCKING ROD
Çinko Kaplı	Zinc Coating
"L" Boyu Talebe Bağlıdır	"L" Dependes On Demand
Sağ/Sol	Right/Left

ÜRÜN KODU: MM-MU-064/065

KURTAĞZI VE SAC KİLİTLERİ
LATCHES AND SHEET LOCKS

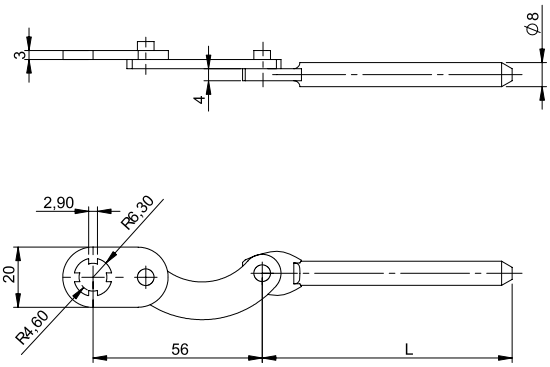

KİLİTLEME MAFSALI	LOCKING ROD
Çinko Kaplı	Zinc Coating
"L" Boyu Talebe Bağlıdır	"L" Dependes On Demand
Sağ/Sol	Right/Left

ZIRHLI ARAÇ KİLİTLERİ
ARMOURED VEHICLE LOCKS

ÜRÜN KODU:
-

ZIRHLI ARAÇ KİLİTLERİ
ARMOURED VEHICLE LOCKS

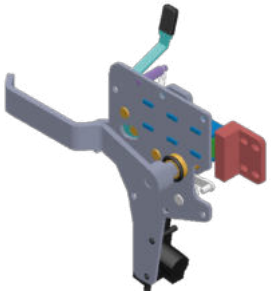

ZIRHLI ARAÇ KİLİDİ
Savunma Sanayine Özel
Elektrikli Motorlu
Merkezi Kilit Sistemine Uygun

ARMOURED VEHICLE LOCK
For Defense Industry
With Actuator
Suitable For Center Lock System

DİĞER ÜRÜNLER
OTHERS

ÜRÜN KODU: YR-EL-125

DİĞER ÜRÜNLER
OTHERS

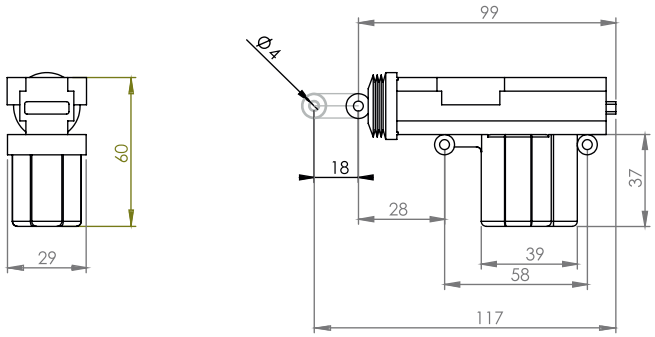

ELEKTRİK MOTORU	ACTUATOR
24V	24V
Kısa Model	Short Model
Ce	CE
EMC	EMC
60.000 Açma Kapama	60.000 Cycle

ÜRÜN KODU: YR-EL-222

DİĞER ÜRÜNLER
OTHERS

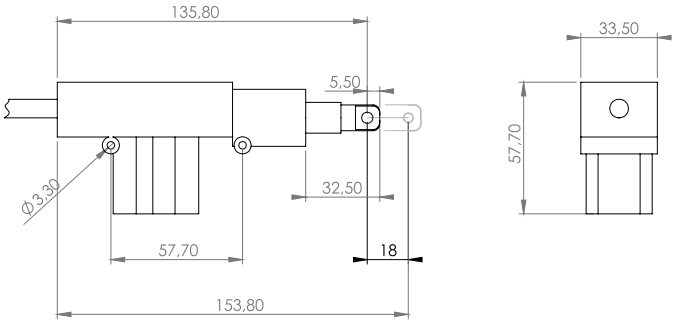

ELEKTRİK MOTORU	ACTUATOR
24V	24V
Uzun Model	Tall Model
Ce	CE
EMC	EMC
60.000 Açma Kapama	60.000 cycle

ÜRÜN KODU: MM-MU-031

DİĞER ÜRÜNLER
OTHERS

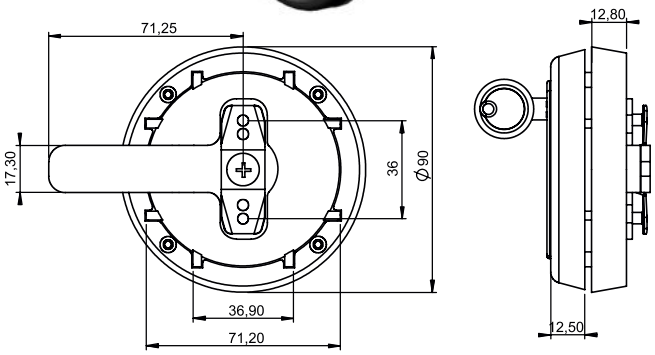

YUVARLAK DOLAP KİLİDİ	ROUND CABINET LOCK
2 Anahtarlı	With 2 Keys
PA6	PA6
Zamak#5 (Beyaz Boyalı)	Zamak#5 Body (Painted White)

ÜRÜN KODU: MM-MU-446

DİĞER ÜRÜNLER
OTHERS

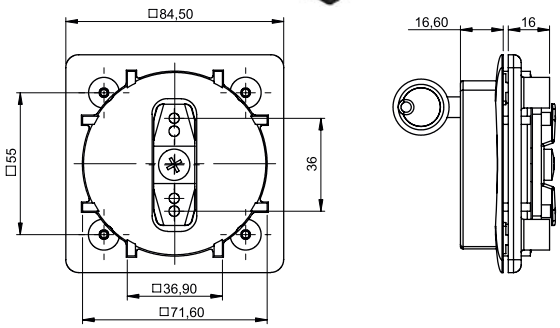

KARE DOLAP KİLİDİ	SQUARE CABINET LOCK
2 Anahtarlı	With 2 Keys
PA6	PA6
Zamak#5 (Beyaz Boyalı)	Zamak#5 Body (Painted White)

ÜRÜN KODU:
MM-MU-198

DİĞER ÜRÜNLER
OTHERS

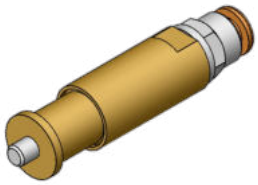

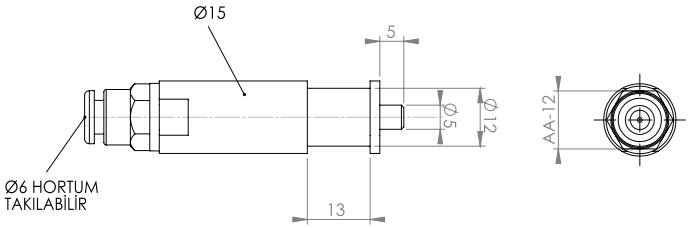

HAVA SİLİNDİRİ
Pirinç Gövde
Paslanmaz Mil
Strok Boyu 10 mm
6 Bar

PNEUMATIC PISTON
Brass Body
Stainless Bar
Stroke Volume Is 10 mm
6 Bar

Certificate of Registration

This certificate has been awarded to

OLCAY KİLİT SANAYİ VE TİCARET A.Ş.

Eski Ankara Yolu Kiram Sok. Şeyhli Köyü No: 8 Kurtköy-Pendik İstanbul, Turkey

in recognition of the organization's Quality Management System which complies with

IATF 16949:2016

The scope of activities covered by this certificate is defined below

Manufacture of Lock Systems (E xcludes Product Design under Clause 8.3)

Certificate Number:	Date of Issue of Certification Cycle:	
28099/C/0001/SM/En	15 December 2020	
Issue No:	**Expiry Date:**	**IATF No:**
2	14 December 2023	0377791

Issued by: *On behalf of the Schemes Manager*

Certificate of Registration

This certificate has been awarded to

OLCAY KİLİT SANAYİ VE TİCARET A.Ş.

Eski Ankara Yolu Kiram Sok. Şeyhli Köyü No: 8 Kurtköy-Pendik İstanbul, Turkey

in recognition of the organization's Quality Management System which complies with

ISO 9001:2015

The scope of activities covered by this certificate is defined below

Manufacture of Lock Systems (E xcludes Product Design under Clause 8.3)

Certificate Number:	Date of Issue: (Original)	Date of Issue:
28099/CC/0001/SM/En	28 December 2017	15 December 2020
Issue No:	**Expiry Date:**	
2	14 December 2023	

Issued by: *On behalf of the Schemes Manager*

Certificate of Registration

This certificate has been awarded to

OLCAY KİLİT SANAYİ VE TİCARET A.Ş.

Eski Ankara Yolu Kiram Sok. Şeyhli Köyü No: 8 Kurtköy-Pendik İstanbul, Turkey

in recognition of the organization's Environmental Management System which complies with

ISO 14001:2015

The scope of activities covered by this certificate is defined below

Manufacture of Lock Systems

Certificate Number:	Date of Issue: (Original)	Date of Issue:
28099/E/0001/UK/En	06 December 2019	06 December 2019
Issue No:	**Expiry Date:**	
1	05 December 2022	

Issued by: *On behalf of the Schemes Manager*

Certificate of Registration

This certificate has been awarded to

OLCAY KİLİT SANAYİ VE TİCARET A.Ş.

Eski Ankara Yolu Kiram Sok. Şeyhli Köyü No: 8 Kurtköy-Pendik İstanbul, Turkey

in recognition of the organization's Health and Safety Management System which complies with

ISO 45001:2018

The scope of activities covered by this certificate is defined below

Manufacture of Lock Systems

Certificate Number:	Date of Issue: (Original)	Date of Issue:
28099/D/0001/UK/En	06 December 2019	06 December 2019
Issue No:	**Expiry Date:**	
1	05 December 2022	

Issued by: *On behalf of the Schemes Manager*

T.C.
TÜRK PATENT ve MARKA KURUMU

MARKA TESCİL BELGESİ

Marka No : 2004 21549 - Ticaret

OLCAY

Marka Sahibi : **OLCAY KİLİT SANAYİ VE TİCARET ANONİM ŞİRKETİ**
TÜRKİYE CUMHURİYETİ
Kurtköy Şeyhli Köyü Eski Ankara Cad. Kiram Sok. No:3 Şeyhli
Pendik İstanbul

Emtiası : 06 , 09
İlişiktedir.

İşbu Marka ilk defa 13/07/2004 tarihinde tescil edilmiş olup, 13/07/2014 tarihinden itibaren ON YIL süreyle yenilenmiştir.

T.C. TÜRK PATENT ve MARKA KURUMU 1921 MARKALAR DAİRESİ BAŞKANLIĞI

Prof. Dr. Habip ASAN
Türk Patent ve Marka
Kurumu Başkanı

TÜRK PATENT
TÜRK PATENT VE MARKA KURUMU

OLCAY

KİLİT SANAYİ

Şeyhli Mah. Ankara Cad. Kiram Sok. No: 10 Kurtköy / PENDİK / İSTANBUL
+90 (541) 106 52 29 - +90 (216) 595 12 21 (4 Hat) - +90 (216) 595 12 25(Fax)
export@olcaykilit.com.tr - info@olcaykilit.com.tr

olcaykilit.com.tr